SK

NÁVOD NA OBSLUHU

gorenje

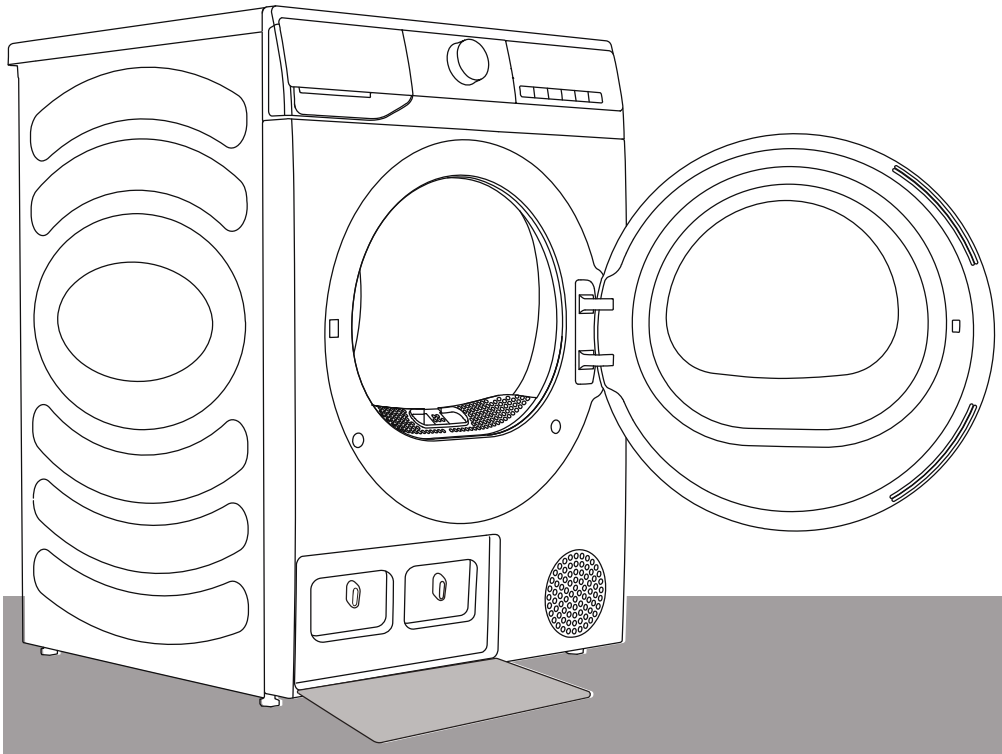

www.gorenje.com

Ďakujeme veľmi pekne, že ste si vybrali náš výrobok.

- Dbajte na správnu inštaláciu a používanie tohto výrobku. Nepoužívajte tento spotrebič na sušenie predmetov, ktoré nie sú vhodné do sušičky.
- Obrázky v tomto návode slúžia iba na ilustráciu. Skutočný vzhľad, potlač a pod. sa môžu líšiť od zobrazených obrázkov.
- S cieľom zlepšiť celkový výkon spotrebiča môže tento výrobok prejsť technologickými aktualizáciami bez predchádzajúceho upozornenia.
- Tento výrobok je určený výlučne na domáce použitie.

Symboly použité v tomto návode majú nasledujúce významy: informácie, rady, tipy a upozornenia.

 Informácie, návrhy, upozornenia alebo rady

 UPOZORNENIE - VŠEOBECNÉ NEBEZPEČENSTVO

 UPOZORNENIE - NEBEZPEČENSTVO ÚRAZU ELEKTRICKÝM PRÚDOM

 UPOZORNENIE - NEBEZPEČENSTVO POPÁLENIA

 UPOZORNENIE - NEBEZPEČENSTVO POŽIARU



Pred použitím spotrebiča si pozorne prečítajte pokyny.

OBSAH

4	**BEZPEČNOSTNÉ OPATRENIA**	**ÚVOD**
15	**PREHĽAD VÝROBKU**	
16	Technické údaje	
17	**INŠTALÁCIA A PRIPOJENIE**	**PRÍPRAVA PRED PRVÝM POUŽITÍM**
17	Rozbalenie/zabalenie	
18	Miesto inštalácie	
18	Nastaviteľné nožičky	
19	Vzdialenosť pri inštalácii	
21	Stohová inštalácia	
22	Pripojenie vypúšťacej hadice	
23	Sušiaci stojan	
24	Inštalácia vonných tabletiek	
25	Preprava nainštalovaného spotrebiča	
26	**PRED PRVÝM POUŽITÍM**	**KROKY SUŠENIA**
27	Pripojenie k napájaniu	
29	Program a funkcia	
30	Tabuľka programov	
31	Ostatné nastavenia a funkcie	
34	Tabuľka výberu funkcií	
35	Štart programu	
35	Koniec programu	
36	**ÚDRŽBA A ČISTENIE**	
36	Čistenie filtra	
37	Čistenie výmenníka tepla	
38	Vyprázdnenie zásobníka na kondenzát	
39	Čistenie snímača vlhkosti	
40	Čistenie filtra zásobníka na vodu (platí pre určité modely)	
40	Čistenie tesnenia dvierok	
40	Čistenie povrchu spotrebiča	
41	**ODSTRAŇOVANIE PROBLÉMOV**	**ODSTRAŇOVANIE PROBLÉMOV**
43	Chybové kódy a riešenie problémov	
44	Servis	
44	Odporúčania na používanie	
45	**LIKVIDÁCIA**	**OSTATNÉ**
46	Tabuľka údajov o spotrebe	
47	Tabuľka typickej spotreby	

BEZPEČNOSTNÉ OPATRENIA



Pred použitím tohto spotrebiča si dôkladne prečítajte návod na použitie.

Spotrebič nepoužívajte, kým si úplne neprečítate tento návod a neporozumiete mu.

Tento návod platí pre niekoľko modelov tohto spotrebiča. Preto môže tento návod obsahovať funkcie, ktoré sa nevzťahujú na váš konkrétny model.

Nedodržanie pokynov alebo nesprávna obsluha môže poškodiť oblečenie alebo spotrebič, prípadne vám spôsobiť úraz. Tento návod uchovávajte v blízkosti spotrebiča, aby bol v prípade potreby ľahko dostupný.

⚠ Na zníženie rizika výbuchu, požiaru, smrti, úrazu elektrickým prúdom, poranenia alebo popálenia osôb pri používaní tohto výrobku dodržujte základné bezpečnostné opatrenia vrátane nasledujúcich.

Tento spotrebič je určený na použitie v domácnostiach a podobných prostrediach, ako sú:
- kuchynky pre personál v obchodoch, kanceláriách a iných pracovných priestoroch;
- poľnohospodárske usadlosti;
- pre klientov v hoteloch, moteloch a iných prostrediach obytného typu;
- zariadenia typu nocľahu s raňajkami;
- spoločné priestory v bytových domoch alebo práčovnách.

Ak sa zariadenie používa na profesionálne účely, na účely zisku alebo na účely, ktoré prevyšujú bežné použitie v domácnosti, alebo ak zariadenie používa osoba, ktorá nie je spotrebiteľom, záručná doba by sa mala rovnať najkratšej záručnej dobe, ktorú si vyžaduje príslušný zákon.

Tento spotrebič nie je určený na používanie osobami (vrátane detí) so zníženými fyzickými, zmyslovými alebo duševnými schopnosťami, alebo s nedostatkom skúseností a znalostí, pokiaľ im osoba zodpovedná za ich bezpečnosť neposkytla dohľad alebo pokyny týkajúce sa použitia spotrebiča.

Deti musia byť pod dohľadom, aby sa zabezpečilo, že sa so spotrebičom nebudú hrať.

Ak je napájací kábel poškodený, musí ho vymeniť výrobca, jeho servisný zástupca alebo podobne kvalifikované osoby, aby sa zabránilo nebezpečenstvu.

Sušička sa nesmie používať, ak boli pri čistení použité priemyselné chemikálie.

Filter na vlákna je potrebné čistiť často.

V okolí bubnovej sušičky sa nesmú hromadiť vlákna.

Pri spotrebičoch s vetracími otvormi v základe nesmie koberec tieto otvory blokovať.

Maximálna kapacita suchého oblečenia, ktorá sa má použiť v niektorých cykloch, je Sušenie (7,0 kg).

Odporúčania maximálnej kapacity pre jednotlivé programy sa môžu líšiť. Pre najlepšie výsledky sušenia si pozrite „Tabuľku programov“.

V bubnovej sušičke nesušte nevypranú bielizeň.

Bielizeň, ktorá bola znečistená látkami, ako sú kuchynský olej, acetón, alkohol, benzín, petrolej, odstraňovače škvŕn, terpentín, vosky a odstraňovače vosku, by ste mali pred sušením v bubnovej sušičke vyprať v horúcej vode s extra množstvom pracieho prostriedku.

Predmety z penovej gumy (latexu), sprchovacie čiapky, nepremokavé textílie, predmety s gumovou podložkou a oblečenie alebo vankúše s podložkami z penovej gumy sa nesmú sušiť v bubnovej sušičke.

Avivážne prostriedky na zmäkčovanie tkanín alebo podobné výrobky používajte tak, ako je uvedené v návode na ich použitie.

Z vreciek odstráňte všetky predmety, ako sú zapaľovače a zápalky.

Generátory pary napĺňajte iba kvapalinami špecifikovanými výrobcom.

UPOZORNENIE: Nikdy nezastavujte sušenie v bubnovej sušičke pred koncom cyklu sušenia, pokiaľ nie sú rýchlo vybraté a rozložené všetky kusy tak, aby sa teplo rozptýlilo.

UPOZORNENIE: Spotrebič nesmie byť napájaný cez externé spínacie zariadenie, ako je časovač, ani pripojený na obvod, ktorý je pravidelne zapínaný a vypínaný dodávateľom energie.

Vypúšťaný vzduch sa nesmie odvádzať do dymovodu, ktorý sa používa na odvetranie výparov zo spotrebičov spaľujúcich plyn alebo iné palivá.

Spotrebič nesmie byť inštalovaný za uzamykateľnými dvierkami, posuvnými dverami alebo dvierkami so závesom na opačnej strane, ako má bubnová sušička, takým spôsobom, že je obmedzené úplné otvorenie dvierok bubnovej sušičky.

Musí byť zabezpečená dostatočná ventilácia, aby sa zabránilo spätnému prúdeniu plynov do miestnosti zo spotrebičov spaľujúcich iné palivá, vrátane otvoreného ohňa.

ELEKTRICKÁ BEZPEČNOSŤ

Tento spotrebič spĺňa všetky relevantné bezpečnostné normy.

Pred pripojením spotrebiča k elektrickej sieti počkajte minimálne 2 hodiny, aby spotrebič dosiahol izbovú teplotu.

Spotrebič musí servisovať autorizované servisné stredisko a opravy sa môžu vykonávať len s použitím dielov schválených autorizovaným výrobcom.

Akákoľvek údržba alebo opravy týkajúce sa bezpečnosti alebo výkonu by mali byť vykonávané školenými odborníkmi.

Nepokúšajte sa spotrebič opravovať sami. Opravy vykonané nekvalifikovaným personálom môžu spôsobiť úraz alebo vážnejšie poškodenie spotrebiča. Kontaktujte svoje miestne servisné stredisko a vždy používajte originálne náhradné diely.

Pred pripojením spotrebiča k napájaniu sa uistite, že elektrické napätie uvedené na typovom štítku zodpovedá napätiu vašej zásuvky.

Ak je spotrebič poškodený, nefunkčný, čiastočne rozobraný alebo má chýbajúce či poškodené časti (vrátane poškodených napájacích káblov alebo zástrčiek), nepokúšajte sa ho používať.

Vyvarujte sa nadmernému ohýbaniu napájacieho kábla alebo kladeniu ťažkých predmetov naň.

Uistite sa, že napájací kábel nie je zalomený alebo zachytený a neprichádza do kontaktu so zdrojmi tepla alebo ostrými hranami.

Nepoužívajte viacnásobné zásuvky, predlžovacie káble ani dvojité adaptéry s týmto spotrebičom. Nepoužívajte predlžovací kábel na pripojenie spotrebiča k napájaniu.

Pri čistení spotrebiča nestriekajte vodu dovnútra ani von zo spotrebiča.

V prípade zaplavenia ihneď odpojte sieťovú zástrčku a kontaktujte zákaznícky servis.

Pri používaní spotrebiča nezdieľajte elektrickú zásuvku s vysokovýkonnými spotrebičmi (napr. so sušičmi vlasov alebo elektrickými holiacimi strojčekmi).

Nepripájajte spotrebič do zásuviek určených pre spotrebiče s nízkou záťažou.

Tento spotrebič musí byť uzemnený pomocou napájacieho kábla. Pri poruche alebo výpadku zníži uzemnenie riziko úrazu elektrickým prúdom tým, že poskytne cestu s najmenším odporom pre elektrický prúd.

Nesprávne pripojenie ochranného uzemňovacieho vodiča môže viesť k riziku úrazu elektrickým prúdom. Ak máte pochybnosti, či je spotrebič správne uzemnený, poraďte sa s kvalifikovaným elektrikárom alebo servisným technikom.

Tento spotrebič je vybavený napájacím káblom s uzemňovacím kolíkom a uzemňovacou sieťovou zástrčkou. Sieťová zástrčka musí byť zapojená do príslušnej zásuvky, ktorá je nainštalovaná a uzemnená v súlade so všetkými miestnymi predpismi a nariadeniami.

INŠTALÁCIA

Pred použitím spotrebiča odstráňte všetky obalové materiály (napr. hubky alebo polystyrénovú penu) pripevnené na spodnej časti spotrebiča.

Dôkladne dodržujte pokyny pre správnu inštaláciu a správne pripojte vodovodné a elektrické rozvody (pozrite si časť „INŠTALÁCIA A PRIPOJENIE“). Vodovodné a elektrické pripojenia smú vykonávať iba školení alebo profesionálni technici.

Pri inštalácii sušičky na práčku sú potrebné minimálne dve osoby.

Neinštalujte spotrebič na miesto, kde sa dvierka nebudú dať úplne otvoriť.

Vždy používajte priložené potrubia alebo hadice, ktoré sú dodávané so spotrebičom.

Spotrebič nesmie byť v kontakte so stenou alebo susedným nábytkom.

Inštalujte spotrebič do dobre vetranej miestnosti s teplotou medzi 5°C a 35°C. **Neinštalujte spotrebič na miesto, kde môže teplota klesnúť pod 5°C**, pretože by mohlo dôjsť k zamrznutiu a poškodeniu častí.

Umiestnite spotrebič na stabilný, rovný povrch. Ak je spotrebič inštalovaný na pracovnej doske, musí byť bezpečne pripevnený, aby sa predišlo jeho prevráteniu.

Spodnú a okolitú plochu spotrebiča udržiavajte bez horľavých materiálov, ako sú vlákna, papier, handry, chemikálie a pod.

Toto zariadenie sa nesmie skladovať ani používať vonku.

Zabráňte hromadeniu vlákien v okolí spotrebiča. Pri spotrebičoch s vetracími otvormi na spodnej strane sa uistite, že otvory nie sú zablokované kobercami.

Nikdy nezakrývajte výfukový otvor a neumiestňujte spotrebič na koberce s dlhým vlasom, pretože by to mohlo obmedziť prietok vzduchu.

Neinštalujte spotrebič v blízkosti ohrievačov alebo horľavých materiálov.

Neinštalujte spotrebič v priestoroch, kde môže dôjsť k úniku plynu alebo kde sú vo vzduchu prachové častice.

Zabezpečte správnu ventiláciu, aby sa plyny produkované spotrebičom nevracali do miestnosti, čo by mohlo predstavovať nebezpečenstvo požiaru.

POUŽITIE

Po inštalácii nechajte spotrebič pred použitím odstáť 24 hodín. Ak je potrebné spotrebič počas prepravy alebo servisu položiť, umiestnite ho na ľavý bok (pri pohľade spredu).

Skontrolujte, či nedošlo k poškodeniu počas prepravy. Nikdy nepoužívajte spotrebič, ak je poškodený.

Sušička používa na ohrev vzduchu systém tepelného čerpadla.

Ak je trubica na kondenzát zablokovaná alebo upchatá, chod bubnovej sušičky sa zastaví.

Filtre vyčistite po každom cykle sušenia. Ak ste filtre vybrali, pred ďalším cyklom sušenia ich vložte naspäť.

Pri čistení filtrov by sa mali zachytené vlákna vyhodiť do odpadkového koša a nie splachovať do odtoku, aby sa zabránilo šíreniu mikroplastov v systéme odpadových vôd.

Nedotýkajte sa sieťovej zástrčky a nepoužívajte spotrebič s mokrými rukami.

Systém pozostáva z kompresora a výmenníka tepla. Po spustení sušičky môže byť činnosť kompresora (zvuk prúdiacej kvapaliny) alebo tok chladiva hlasnejší, pokiaľ kompresor pracuje. Nie je to znakom poruchy a nemá to vplyv na životnosť sušičky. Časom a používaním sušičky sa tento hluk stíši.

Nepite kondenzovanú ani destilovanú vodu a nepoužívajte ju na prípravu jedla. Môže spôsobiť zdravotné problémy ľuďom a domácim zvieratám.

Nikdy sa nepokúšajte používať spotrebič, ak je poškodený, nefunkčný, čiastočne rozobratý alebo ak v ňom chýbajú alebo sú poškodené časti vrátane poškodeného kábla alebo zástrčky.

⚠ RIZIKO POPÁLENIA

Ak dvierka sušičky otvoríte počas sušenia, bielizeň môže byť veľmi horúca a hrozí riziko popálenia.

⚠ NEBEZPEČENSTVO POŽIARU

Tento spotrebič je určený výlučne na sušenie oblečenia praného vo vode. Nesušte oblečenie, ktoré bolo čistené priemyselnými čistiacimi prostriedkami, chemikáliami, horľavými čistiacimi prostriedkami alebo podobnými látkami (napr. benzín, trichlóretylén a pod.), pretože by to mohlo viesť k výbuchu.

Nepokúšajte sa odoberať žiadne panely ani rozoberať spotrebič.

Nestláčajte tlačidlá ostrými predmetmi, ako sú špendlíky, nože, nechty alebo iné špicaté predmety.

Po skončení programu odpojte napájací kábel zo zásuvky. Pri odpojovaní spotrebiča nikdy neťahajte za napájací kábel. Vždy pevne uchopte zástrčku a vytiahnite ju priamo zo zásuvky.

Keďže je spotrebič ťažký, pri jeho zdvíhaní sa môžete zraniť. Nepokúšajte sa spotrebič zdvíhať sami; ostré hrany spotrebiča by vám mohli porezať ruky.

Pri presúvaní spotrebiča ho nechytajte za žiadne vyčnievajúce časti. Vyčnievajúce časti spotrebiča sa môžu zlomiť, ak sa použijú na zdvíhanie alebo posúvanie spotrebiča.

Nesušte oblečenie s veľkými gombíkmi alebo inými ťažkými kovovými predmetmi. Uistite sa, že všetky vrecká oblečenia určeného na sušenie sú prázdne. Aby ste predišli vzniku zápachu a plesní, po skončení cyklu sušenia otvorte dvierka a nechajte bubon vyschnúť.

Nenechávajte kovové predmety v bubne dlhší čas.

Sklo dvierok sa môže pri silnom náraze rozbiť; preto so spotrebičom počas používania zaobchádzajte opatrne.

Uistite sa, že všetko oblečenie je úplne vložené v bubne, aby sa predišlo jeho zachyteniu do dvierok.

Keď spotrebič nepoužívate, odpojte ho z elektrickej zásuvky.

Nevkladajte do spotrebiča zvieratá (napr. domáce zvieratá).

Predmety obsahujúce olej sa môžu samovoľne vznietiť, najmä ak sú vystavené teplu v sušičke. Tieto predmety sa zahrejú, čo spôsobuje v oleji oxidačnú reakciu. Oxidáciou vzniká teplo. Ak teplo nemôže uniknúť, predmety sa môžu zahriať natoľko, že sa vznietia. Hromadenie, vrstvenie alebo ukladanie predmetov obsahujúcich olej môže zabrániť úniku tepla, a tým spôsobiť nebezpečenstvo požiaru.

Ak je nevyhnutné do bubnovej sušičky vložiť tkaniny obsahujúce rastlinný alebo kuchynský olej, alebo znečistené prípravkami na starostlivosť o vlasy, mali by sa najprv vyprať v horúcej vode s extra dávkou pracieho prostriedku – tým sa riziko zníži, ale úplne neodstráni.

Nepoužívajte žiadne rozpúšťadlá ani čistiace prostriedky, ktoré by mohli spotrebič poškodiť (pozrite si odporúčania a pokyny výrobcu pracieho prostriedku).

Spotrebič nepoužívajte na sušenie oblečenia, ktoré nebolo opraté (s výnimkou určitých programov suchého ošetrenia).

⚠ RIZIKO POPÁLENIA

Počas procesu sušenia sa dvierka spotrebiča môžu veľmi zahriať. Dávajte pozor, aby ste sa nepopálili. Nedovoľte deťom hrať sa v blízkosti dvierok spotrebiča. Počas prevádzky sa nedotýkajte skla dvierok.

Zadná časť spotrebiča sa môže počas prevádzky veľmi zahriať; nedotýkajte sa jej, kým úplne nevychladne.

Oblečenie vyberte ihneď po skončení cyklu sušenia alebo v prípade, že spotrebič vypnete uprostred cyklu. Ponechanie vysušeného oblečenia v spotrebiči predstavuje nebezpečenstvo požiaru. Vybrané kusy oblečenia rozložte alebo zaveste, aby mohli riadne vychladnúť.

Sušička je chránená systémom automatického vypnutia v prípade prehriatia. Ak je teplota príliš vysoká, tento systém sušičku vypne.

Nikdy nesiahajte do spotrebiča, keď je v prevádzke. Počkajte, kým sa bubon úplne nezastaví.

Netlačte na dvierka spotrebiča, keď sú dvierka otvorené.

Ak je sieťový filter upchatý, môže sa aktivovať automatický systém vypnutia pri prehriatí. Filter vyčistite, počkajte, kým sušička vychladne, a znovu ju spustite. Ak sa sušička ani potom nespustí, zavolajte servisného technika.

⚠ UPOZORNENIE

V kryte spotrebiča alebo vo vstavanej konštrukcii udržujte vetracie otvory voľné.

⚠ UPOZORNENIE

Spotrebič obsahuje chladivo, ktoré je síce šetrné k životnému prostrediu, ale horľavé (R290). Jeho nesprávna likvidácia môže spôsobiť požiar alebo otravu. Spotrebič likvidujte zodpovedajúcim spôsobom a nepoškodzujte potrubia v chladiacom okruhu.

Pred premiestňovaním spotrebiča alebo jeho uskladnením v nevykurovanej miestnosti počas zimy sa uistite, že zásobník na kondenzát je vyprázdnený.

⚠ UPOZORNENIE

Nepoškodzujte chladiaci okruh.

BEZPEČNOSŤ DETÍ

Pred zatvorením dvierok a spustením cyklu sa uistite, že v bubne je iba oblečenie. Uistite sa, že do spotrebiča nevlezú deti a nezatvoria dvierka zvnútra.

Nenechávajte dvierka spotrebiča otvorené. Deti by sa mohli zavesiť na dvierka alebo vliezť do spotrebiča, čo by mohlo spôsobiť poškodenie alebo zranenie.

Všetky obalové materiály uchovávajte mimo dosahu detí, pretože môžu byť nebezpečné.

Nedovoľte deťom mladším ako 3 roky približovať sa k spotrebiču, pokiaľ nie sú pod neustálym dohľadom.

Deti od 8 rokov a staršie, ako aj osoby so zníženými fyzickými, zmyslovými alebo mentálnymi schopnosťami, prípadne s nedostatkom skúseností a znalostí, môžu spotrebič používať iba po poučení o jeho bezpečnom používaní a súvisiacich rizikách a pod dohľadom.

Deti nesmú čistiť ani vykonávať údržbu spotrebiča bez dozoru.

SERVIS

Na poškodenie spôsobené nesprávnou inštaláciou, nevhodným používaním alebo neoprávnenými opravami sa nevzťahuje záruka a náklady na opravu hradí používateľ.

Záruka sa nevzťahuje na spotrebný materiál, menšie farebné odchýlky, zvýšený hluk spôsobený bežným starnutím (ktorý neovplyvňuje výkon spotrebiča) ani na kozmetické chyby dielov (ktoré neohrozujú bezpečnosť ani funkčnosť spotrebiča).

PREHĽAD VÝROBKU

Pohľad spredu

1 Zásobník na kondenzát
2 Ovládací gombík
3 Ovládací panel
4 Dvierka
5 Filter
6 Vetrací otvor
7 Kryt dvierok výmenníka tepla

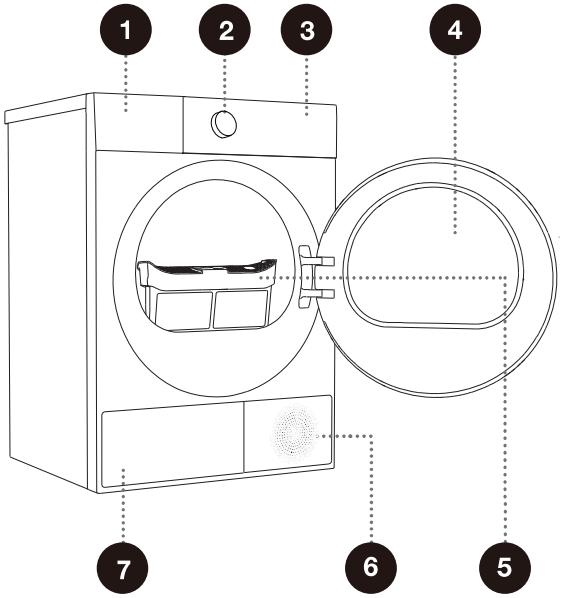

Pohľad zozadu

1 Napájací kábel
2 Hadica na vypúšťanie kondenzátu
3 Nastaviteľné nožičky

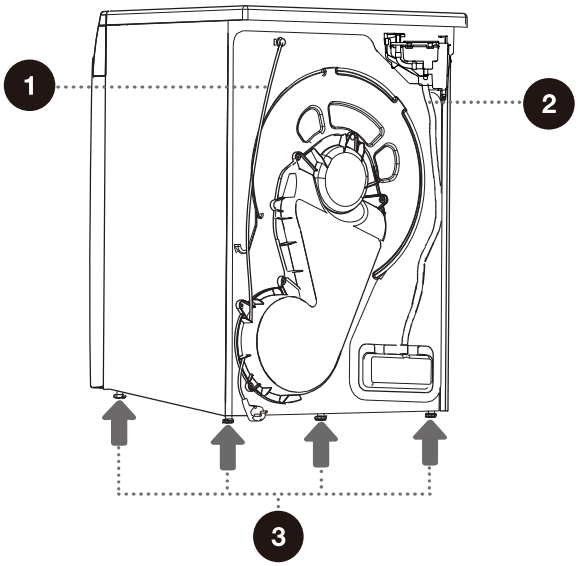

Obrázky v tomto návode slúžia len na ilustračné účely. Vzhľadom na vylepšenia výrobku a rozdiely medzi modelmi sa vzhľad, farba a funkčné súčasti výrobku, ktorý dostanete, môžu líšiť od obrázkov v tomto návode. Podrobnosti nájdete na skutočnom výrobku.

TECHNICKÉ ÚDAJE

(Líši sa v závislosti od modelu)

Maximálna náplň	7,0 kg
Čistá hmotnosť	42 kg
Menovité napätie	220-240 V~
Menovitá frekvencia	50 Hz
Menovitý výkon	600 W
Typ chladiva	R290
Objem chladiva	125 g
Úroveň hluku	64 dB
Stupeň krytia	IPX4
Povolená teplota prostredia	5-35°C

ROZMER (MM)

Označenie	Rozmery (mm)
A	595
B	845
C	470
D	510
E	540
F	1030
G	390

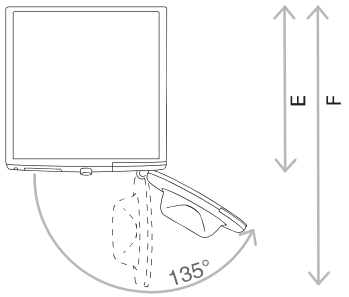

E = Hĺbka spotrebiča
F = Hĺbka s otvorenými dvierkami

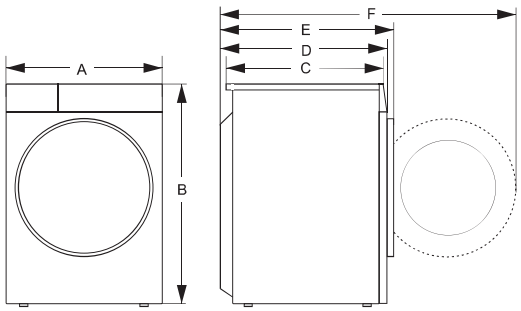

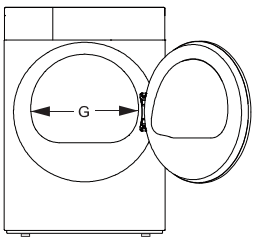

G = Priemer otvoru bubna

INŠTALÁCIA A PRIPOJENIE

Rozbalenie/Zabalenie

Odstráňte všetky obalové materiály a penu, najmä penovú základňu. Pri rozbaľovaní spotrebiča nepoužívajte ostré predmety, ktoré by ho mohli poškodiť. Obalové materiály (plastové vrecká, plastové súčasti a pod.) uchovávajte mimo dosahu detí.

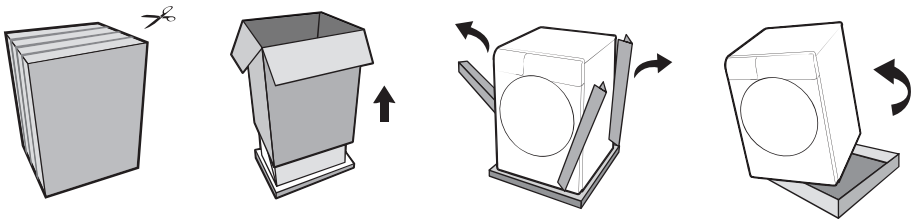

Proces zabalenia spotrebiča je presne opačný ako vyššie uvedené rozbalenie.

Skontrolujte, či spotrebič nie je poškodený. Ak je spotrebič poškodený, nepoužívajte ho. Pre pomoc ihneď kontaktujte zákaznícky servis.

V závislosti od modelu sa spotrebič dodáva s jedným alebo viacerými z nasledujúcich príslušenstiev.



Pokyny

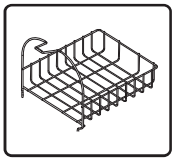

Sušiaci stojan

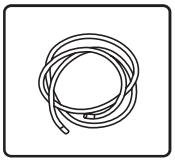

Vypúšťacia hadica

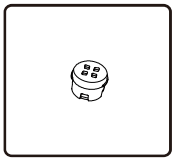

Držiak vône

Konfigurácia sa líši v závislosti od modelu. Príslušenstvo závisí od skutočnej konfigurácie.

Pre vašu bezpečnosť a predĺženie životnosti výrobku používajte iba autorizované súčiastky. Výrobca nenesie zodpovednosť za poruchy výrobku ani za nehody spôsobené použitím neautorizovaných súčiastok alebo dielov.

MIESTO INŠTALÁCIE

Spotrebič umiestnite na pevný, rovný povrch, aby bol stabilný. Povrch by mal byť čistý a suchý, pretože kĺzký povrch môže spôsobiť posun spotrebiča. Okrem toho očistite aj spodnú časť nastaviteľných nožičiek.

NASTAVITEĽNÉ NOŽIČKY

Na nastavenie nožičiek použite vodováhu a 22 mm kľúč.

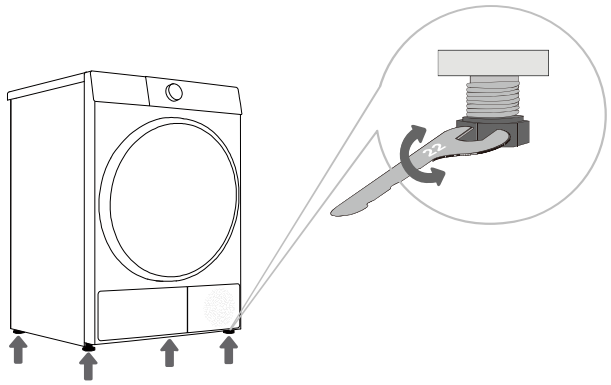

1 Otáčaním štyroch nastaviteľných nožičiek vyrovnajte spotrebič. Nastaviteľné nožičky umožňujú vyrovnanie v rozsahu 1 cm.

2 Po vyrovnaní utiahnite poistné matice ich otáčaním proti smeru hodinových ručičiek pomocou kľúča (pozrite si obrázok).

Nesprávne vyrovnanie sušičky pomocou nastaviteľných nožičiek môže spôsobiť vibrácie, posúvanie spotrebiča po miestnosti a hlučnú prevádzku. Na nesprávne vyrovnanie sušičky sa nevzťahuje záruka.

Počas prevádzky spotrebiča sa môžu vyskytnúť nezvyčajné alebo hlasnejšie zvuky; väčšinou sú výsledkom nesprávnej inštalácie.

VZDIALENOSŤ PRI INŠTALÁCII

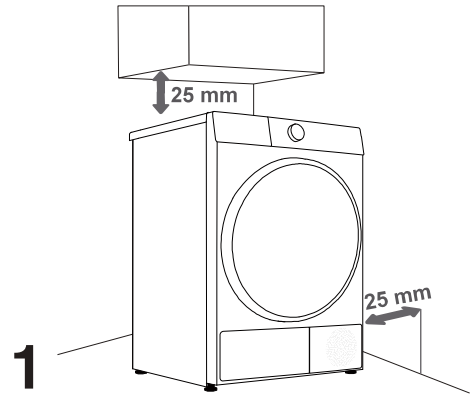

1

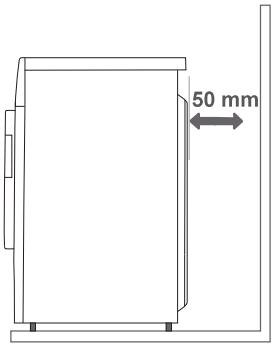

2

Sušička sa nesmie dotýkať steny ani susedného nábytku. Pre optimálnu prevádzku sušičky odporúčame dodržiavať vzdialenosť od stien, ako je znázornené na obrázku. Nedodržanie požadovanej minimálnej vzdialenosti môže spôsobiť prehrievanie sušičky.

Vetracie otvory na zadnej stene a otvor na odvod vzduchu na prednej strane sušičky nesmú byť nikdy zablokované.

Miestnosť, v ktorej nainštalujete sušičku, by mala byť dostatočne vetraná, s teplotou od 5°C do 35°C. Prevádzka sušičky pri nižšej teplote môže spôsobiť hromadenie kondenzátu vo vnútri spotrebiča. Neumiestňujte sušičku na miesta, kde hrozí nebezpečenstvo zamrznutia. Zamrznutá voda v zásobníku na kondenzát a v čerpadle môže sušičku poškodiť.

Sušička uvoľňuje teplo. Preto ju neumiestňujte do veľmi malej miestnosti, pretože proces sušenia môže trvať dlhšie kvôli obmedzenému prísunu vzduchu.

Osvetlenie v miestnosti by malo byť dostatočné na čítanie informácií na zobrazovacej jednotke ovládacieho panela.

Sušičku neumiestňujte za uzamykateľné dvere, posuvné dvere ani dvere so závesom na opačnej strane ako záves dvierok sušičky. Sušičku nainštalujte tak, aby sa dvierka dali vždy voľne otvoriť.

Sušičku neumiestňujte na koberec s dlhými vláknami, pretože to môže brániť cirkulácii vzduchu.

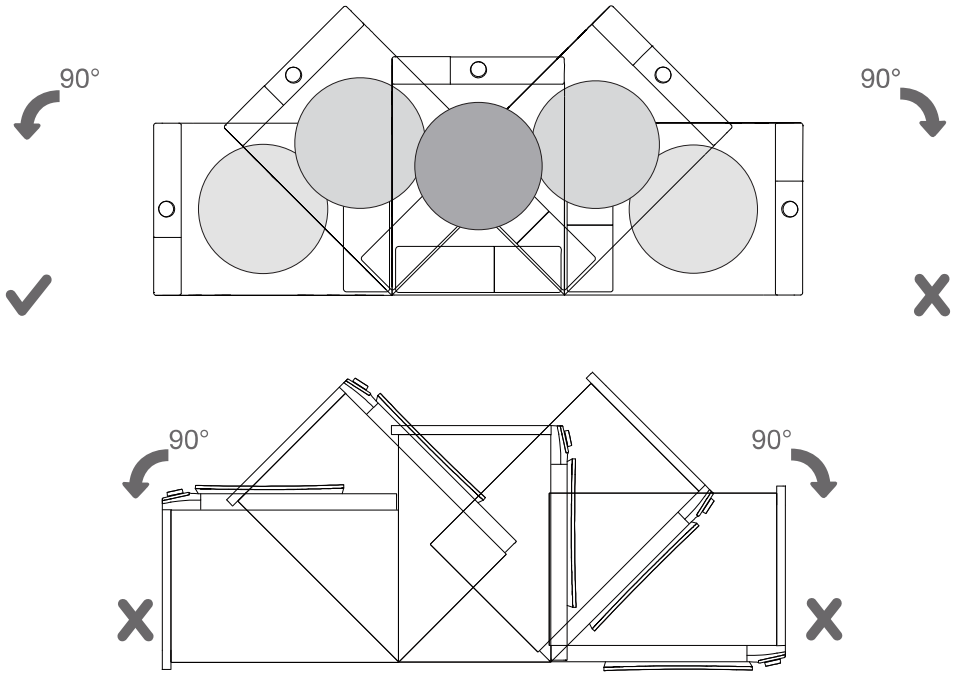

Po inštalácii pred prvým použitím spotrebiča počkajte 24 hodín, počas ktorých s ním nehýbte. Ak je potrebné sušičku počas prepravy alebo servisu položiť na jednu stranu, umiestnite ju na ľavú stranu, pri pohľade z prednej strany spotrebiča.

STOHOVÁ INŠTALÁCIA

Táto sušička musí byť umiestnená na práčke rovnakej značky pomocou kompatibilnej spojovacej súpravy (pozrite si obrázok 1). Príslušenstvo zobrazené na obrázku A je dostupné u vášho miestneho predajcu. Pokyny na inštaláciu nájdete v návode na použitie.

Alebo je možné sušičku umiestniť vedľa práčky (obrázok 2).

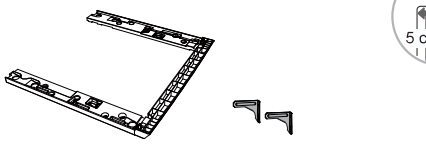

Stohovacie podpery Nástenný upevňovací držiak

a

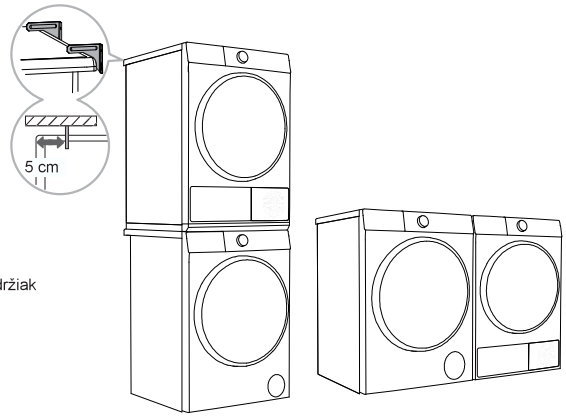

1 **2**

SPOJOVACIA SÚPRAVA (PRÍSLUŠENSTVO)

Používajte originálne príslušenstvo. Pri nákupe stohovacích podpier sa môžete riadiť nasledujúcimi odporúčaniami.

Rad sušičky	Hĺbka sušičky (D)	Rad práčky	Hĺbka práčky (D)	Vhodné stohovacie podpery
G200	510 mm	G200	435 mm / 470 mm / 510 mm	WZ000T10* (*=W/T/B/K označuje rôzne farby)

⚠ Na inštaláciu bubnovej sušičky na práčku sú potrebné minimálne dve osoby.

PRIPOJENIE VYPÚŠŤACEJ HADICE

Ak spotrebič nie je pripojený k vypúšťacej hadici, vlhkosť zachytená kondenzátorom sa bude zhromažďovať v zásobníku na kondenzát. Zásobník je potrebné vyprázdniť po každom cykle.

Ak sa spotrebič nachádza v blízkosti odtoku alebo ak je sušička umiestnená na práčke, môžete nainštalovať dodanú vypúšťaciu hadicu na priame odvádzanie vody do odpadu.

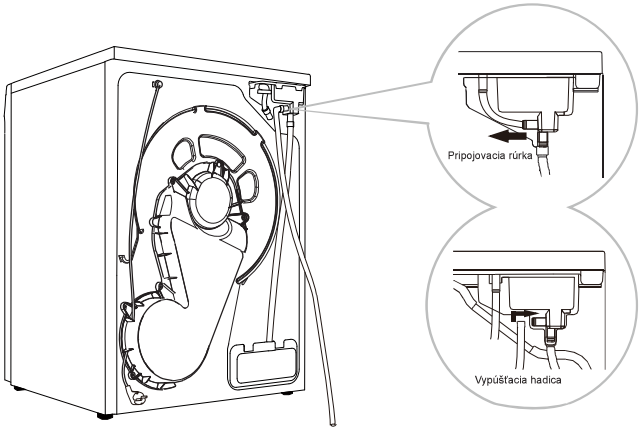

1 Odpojte pripojovaciu rúrku na zadnej strane zásobníka na vodu. Pripojovaciu rúrku zaveste na zadnú stranu spotrebiča.

2 Nainštalujte dodanú vypúšťaciu hadicu na určené pripojenie (ako je znázornené na obrázku) a uistite sa, že spojenie je bezpečné. Druhý koniec vypúšťacej hadice vložte do odtoku.

Ak vediete vypúšťaciu hadicu kondenzátu do výpustného otvoru, uistite sa, že je správne nainštalovaná. Po inštalácii vypúšťacej hadice sa kondenzovaná voda bude odvádzať priamo a zásobník na vodu nebudete musieť vyprázdňovať po každom použití.

Vždy používajte vypúšťaciu hadicu dodanú so spotrebičom.

Vypúšťaciu hadicu neprekrucujte ani nestláčajte, aby bolo zabezpečené správne odtekanie. Výška vypúšťacej hadice nesmie presahovať výšku spotrebiča, inak voda nebude správne odtekať. Ak je vypúšťacia hadica príliš dlhá, odrežte jej prebytočnú časť.

Výpustný otvor neumiestňujte do stojatej vody, aby nedošlo k spätnému toku.

SUŠIACI STOJAN (Dostupný pri niektorých modeloch, skontrolujte si svoj konkrétny model)

Pred prvým použitím vyberte sušiaci stojan a všetky ďalšie obalové materiály z bubna. Pri sušení špeciálnych predmetov, ktoré vyžadujú použitie sušiaceho stojana, postupujte podľa týchto krokov pri inštalácii stojana:

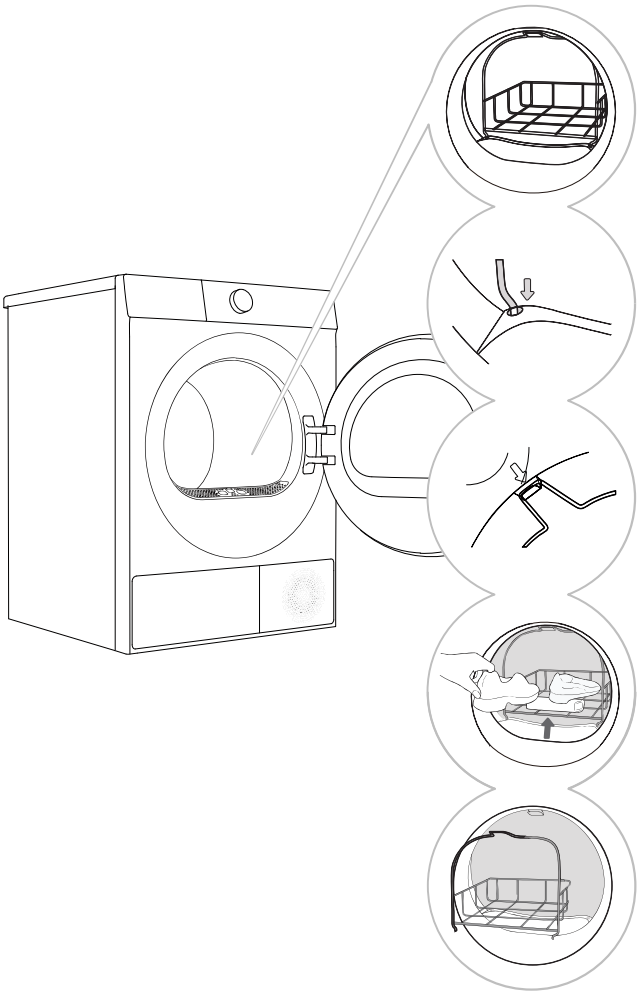

1 Otvorte dvierka spotrebiča a vložte sušiaci stojan do bubna.

2 Nakloňte stojan do vhodného uhla. Spodná časť by mala bezpečne zapadnúť do dvoch otvorov v sieťovom filtri, zatiaľ čo horná časť by sa mala zavesiť na otvor prednej podpery (ako je znázornené na obrázku).

3 Sušiaci stojan možno použiť na sušenie predmetov, ako sú tenisky, papuče alebo iné veci, ktoré nie sú vhodné na sušenie v bubnovej sušičke.

4 Po skončení cyklu sušenia vyberte sušiaci stojan a zatvorte dvierka spotrebiča.

Tenisky alebo papuče je potrebné pred sušením vyžmýkať, aby z nich nekvapkala voda.

Kým sa bubon otáča, sušiaci stojan zostane nehybný. Uistite sa, že predmety na sušiacom stojane sa nedotýkajú bubna, aby nedošlo k poškodeniu predmetov alebo sušičky.

INŠTALÁCIA VONNÝCH TABLETIEK

Spotrebič je vybavený držiakom vône, ktorý umožňuje vložiť vonnú tabletu podľa preferencií, čím si vysušené oblečenie zachová príjemnú vôňu.

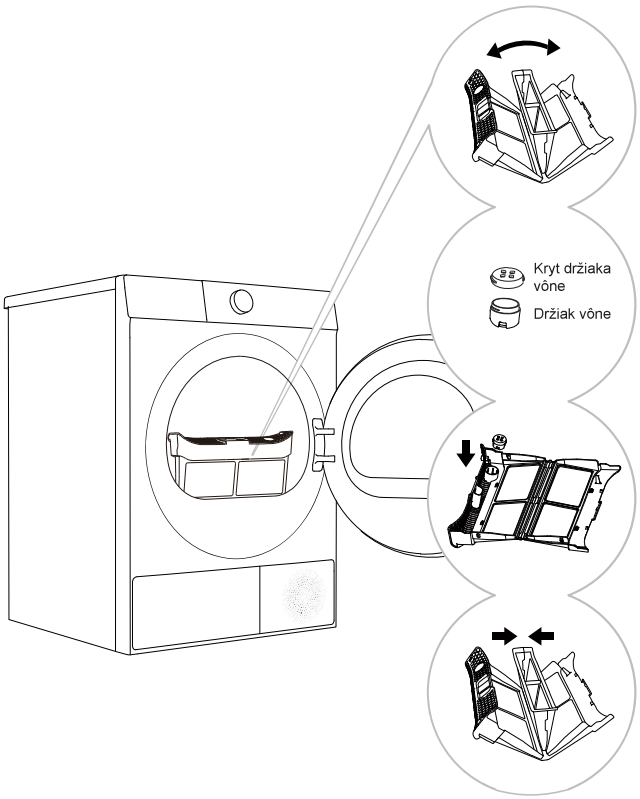

1 Otvorte dvierka, vyberte filter a otvorte ho.

2 Vložte vonnú tabletu do držiaka vône.

3 Namontujte zostavený držiak vône na vnútornú stranu filtra (všimnite si orientáciu svoriek medzi držiakom vône a filtrom).

4 Vložte filter späť na jeho pôvodné miesto.

Vonné tablety skladujte mimo dosahu detí, domácich zvierat a osôb vyžadujúcich osobitnú starostlivosť. Uchovávajte ich na chladnom a suchom mieste, aby ste predišli náhodnému požitiu.

Po viacerých použitiach vôňa postupne vyprchá; podľa potreby ju vymeňte.

Ak sa spotrebič nebude dlhší čas používať, vyberte vonnú tabletu a uložte ju do uzavretej nádoby, aby sa predišlo nadmernému odparovaniu.

V prípade potreby si vonné tablety zakúpte samostatne. Používajte iba tablety s priemerom 20 mm a hrúbkou 5 mm.

PREPRAVA NAINŠTALOVANÉHO SPOTREBIČA

Pred prepravou nainštalovaného spotrebiča odpojte napájací kábel, odpojte vypúšťaciu hadicu a uistite sa, že dvierka spotrebiča sú bezpečne zatvorené.

Po každom cykle sušenia môže vo vnútri spotrebiča zostať malé množstvo kondenzovanej vody. Pred prepravou spustite akýkoľvek program na približne 30 sekúnd, aby sa odčerpala zvyšná voda a predišlo poškodeniu počas prepravy. Ak sa spotrebič nedá prepravovať vo vzpriamenej polohe, nakloňte ho počas prepravy na ľavú stranu.

Všetky obalové materiály (plastové vrecká, plastové časti atď.) bezpečne zabaľte na prepravu.

⚠ Spotrebič je ťažký, preto sú na jeho premiestnenie potrebné minimálne dve osoby. Pri premiestňovaní spotrebiča ho nechytajte za vyčnievajúce časti (napr. dvierka alebo horný kryt), aby nedošlo k jeho poškodeniu.

⚠ Po preprave nechajte spotrebič stáť na mieste aspoň 2 hodiny pred pripojením k napájaniu. Spotrebič musí byť nainštalovaný a pripojený kvalifikovaným technickým personálom.

⚠ Pred opätovným pripojením spotrebiča si dôkladne prečítajte návod na použitie. Na poškodenie spôsobené nesprávnou inštaláciou alebo používaním sa nevzťahuje záruka.

Ak bol spotrebič prepravovaný bez dodržania správnych pokynov, pred pripojením k napájaniu musí stáť aspoň 24 hodín. Nedodržanie týchto pokynov môže spôsobiť poruchu tepelného čerpadla, na ktorú sa nevzťahuje záruka. Dbajte na to, aby nedošlo k poškodeniu systému chladiva. Podrobné pokyny nájdete v časti „INŠTALÁCIA A PRIPOJENIE“.

Spôsob prepravy a manipulácie

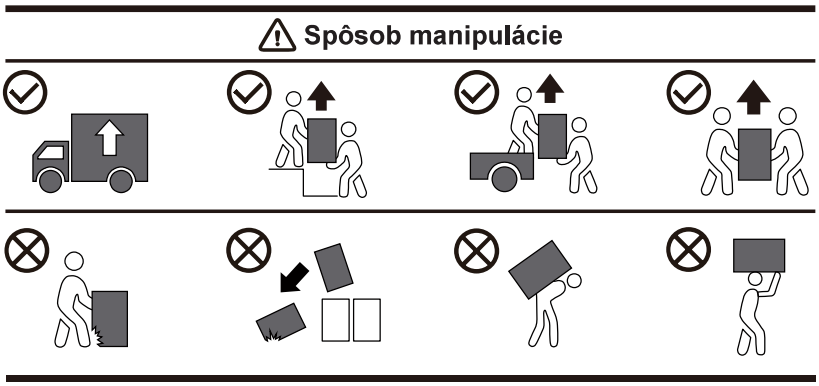

PRED PRVÝM POUŽITÍM

PRVÉ POUŽITIE

Pred prvým použitím spotrebiča sa uistite, že nie je pripojený k napájaniu. Potom otvorte dvierka spotrebiča a vyčistite bubon mäkkou vlhkou handričkou.

⚠ Nepoužívajte rozpúšťadlá ani čistiace prostriedky, ktoré by mohli poškodiť spotrebič (dodržiavajte odporúčania a upozornenia výrobcov čistiacich prostriedkov).

ŠTÍTKY S POKYNMI NA OŠETROVANIE

Pranie	Maximálna teplota vody 95°C	Maximálna teplota vody 60°C	Maximálna teplota vody 40°C	Maximálna teplota vody 30°C	Ručné pranie	Nie je vhodné na pranie
Pláchanie	Pláchať v studenej vode			Nepláchať		
Suché čistenie	Vhodné na chemické čistenie (môže sa použiť akýkoľvek prací prostriedok) (A)	Chemické čistenie s rozpúšťadlom R11, R113 (P)		Chemické čistenie s petrolejom, čistým alkoholom alebo R113 (F)	Nečistiť chemicky	
Žehlenie	Maximálna teplota žehlenia 200°C	Maximálna teplota žehlenia 150°C		Maximálna teplota žehlenia 110°C	Nežehliť	
Sušiť v bubnovej sušičke	Sušiť naplocho (umiestniť na rovný povrch)	Nechajte odkvapkať Sušenie na šnúre		Vysoká teplota Nízka teplota	Nesušte v bubnovej sušičke	

PRÍPRAVA BIELIZNE

1. Roztrieďte bielizeň podľa typu a hrúbky tkanín, pričom sa riaďte štítkami s pokynmi na ošetrovanie na každom odeve.
2. Vyprázdnite všetky vrecká; odstráňte kovové predmety, ktoré by mohli poškodiť oblečenie alebo spotrebič; zapnite všetky gombíky; obráťte oblečenie s gombíkmi alebo výšivkou naruby; zapnite všetky zipsy a pevne zaviažte šnúrky.
3. Jemné, malé alebo ľahké predmety vložte pred sušením s ostatnými odevmi do sieťového vrecka na bielizeň.
4. Odevy náchylné na žmolkovanie alebo s dlhými vláknami pred sušením obráťte naruby.
5. Nesušte jemné tkaniny v sušičke, pretože by sa mohli počas sušenia poškodiť. Aby ste predišli poškodeniu, nevkladajte do sušičky nasledujúce predmety:
   - Kožu a iné kožené výrobky.
   - Voskované alebo špeciálne ošetrené odevy vyžadujúce špeciálnu starostlivosť.
   - Oblečenie s veľkým množstvom vlny, plastovými alebo kovovými ozdobami.
   - Predmety s flitrami alebo inými lesklými ozdobami.
   - Odevy s kovovými časťami, ktoré ľahko hrdzavejú.



PRIPOJENIE K NAPÁJANIU

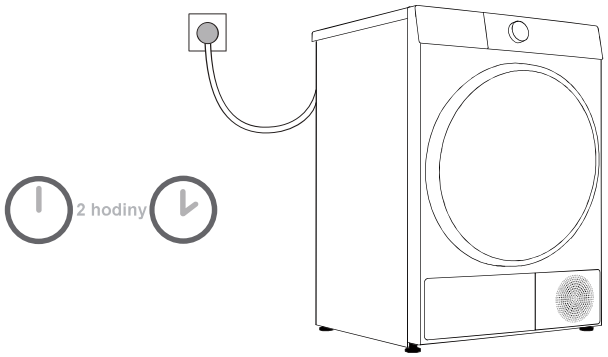

Po inštalácii nechajte spotrebič stáť na stabilnom povrchu aspoň 2 hodiny pred pripojením k napájaniu.

Spotrebič pripojte do správne uzemnenej elektrickej zásuvky bez prekážok medzi zástrčkou a zásuvkou. Elektrická zásuvka musí spĺňať bezpečnostné normy pre uzemnenie. Uistite sa, že napájanie zodpovedá napätiu a frekvencii uvedeným na typovom štítku. Základné informácie o spotrebiči nájdete na typovom štítku.

Odporúčame používať prepäťovú ochranu na ochranu spotrebiča pred úderom blesku.

Na napájanie spotrebiča nepoužívajte predlžovacie káble ani adaptéry.

Nepripájajte spotrebič do zásuviek určených pre spotrebiče s nízkou záťažou.

Nikdy nepripájajte ani neodpájajte spotrebič mokrými rukami.

Údržbu a opravy smú vykonávať len vyškolení odborníci.

Poškodené napájacie káble smie vymieňať iba personál autorizovaný výrobcom.

VKLADANIE BIELIZNE NA SUŠENIE

Otvorte dvierka, skontrolujte, či v bubne nie sú cudzie predmety, a bielizeň vložte voľne.

Pevne zatvorte dvierka, kým nebudete počuť „cvaknutie“, čo znamená, že sú bezpečne zaistené.

Nepreťažujte bubon! Maximálnu kapacitu nájdete v „Tabuľke programov“. Preťaženie môže spôsobiť pokrčenie a zabrániť správnemu sušeniu.

Uistite sa, že všetko oblečenie je úplne v bubne, aby sa predišlo jeho zachyteniu do dvierok.

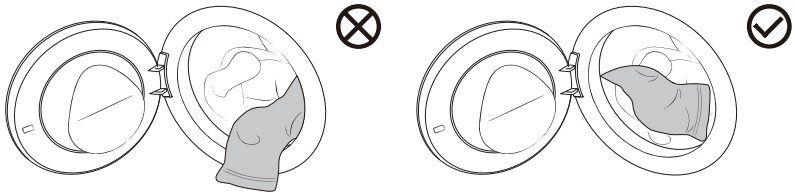

Počas cyklu sušenia môžete otvoriť dvierka a pridať alebo vybrať oblečenie; zatvorte dvierka a stlačte tlačidlo „štart/pauza“ pre pokračovanie.

Nevkladajte oblečenie do sušičky, ak nebolo dostatočne odstredené alebo vyžmýkané (odporúča sa minimálna rýchlosť odstreďovania 800 ot./min).

Veľké predmety, ako je posteľná bielizeň alebo uteráky, pred vložením do bubna pretraste ich.

PROGRAM A FUNKCIA

OVLÁDACÍ PANEL

Váš skutočný ovládací panel sa môže mierne líšiť od ilustrácií v tomto návode.

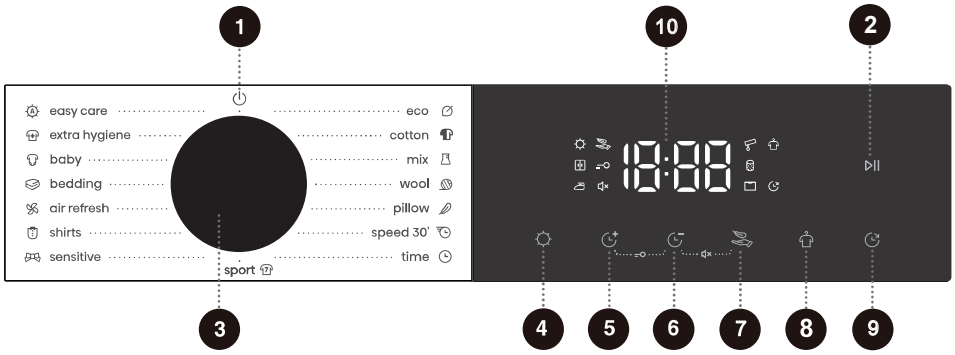

1 Napájanie

Zapnite alebo vypnite spotrebič.

2 Štart/Pauza

Štart alebo pauza programu.

3 Ovládač programov

Otočením hlavného ovládača zapnite spotrebič a vyberte program.

4 Úroveň sušenia

Táto funkcia vám umožňuje zvoliť úroveň sušenia programu.

5 Predĺžiť čas

Slúži na predĺženie času sušenia programu.

6 Skrátiť čas

Slúži na skrátenie času sušenia programu.

7 Jemné sušenie

Zapnite alebo vypnite funkciu jemné sušenie.

8 Proti pokrčeniu

Zapnite alebo vypnite funkciu proti pokrčeniu.

9 Odloženie konca

Umožňuje vám naplánovať sušenie na vyhovujúci čas.

5+6 Detská poistka

Stlačte a podržte obe tlačidlá pre zapnutie alebo vypnutie detskej poistky.

6+7 Vypnutie zvuku

Stlačte a podržte obe tlačidlá pre zapnutie alebo vypnutie funkcie vypnutia zvuku.

10 Displej

Displej zobrazuje zostávajúci čas programu, naplánovaný čas, chybové kódy a súvisiace informácie.

TABUĽKA PROGRAMOV

Otočte hlavný ovládač pre výber vhodného programu (na základe typu tkaniny a požadovanej suchosti). Hlavný ovládač sa počas prevádzky neotáča automaticky.

Program	Opis programu	Maximálna náplň	Typ sušenia	
			Automatické zastavenie sušenia	Časované sušenie
eko	Vhodné na sušenie bežných bavlnených odevov.	7,0 kg	✓	
bavlna	Vhodné na sušenie hrubších, odolných bavlnených odevov.	7,0 kg	✓	
zmiešané	Vhodné na sušenie syntetických tkanín a bavlnených tkanín.	3,5 kg	✓	
vankúše	Vhodné na sušenie predmetov plnených perím (ako sú vankúše, páperové kabáty, bundy atď.). Veľké predmety by sa mali sušiť oddelene. V prípade potreby použite časový program.	2,0 kg	✓	
rýchly 30'	Vhodné na rýchle sušenie ľahkých a malých predmetov (menej ako 3 kusy).	0,5 kg	✓	
šport	Vhodné na sušenie outdoorových odevov a športového oblečenia vyrobeného zo syntetických tkanín.	2,0 kg	✓	
jemné	Vhodné na sušenie veľmi jemných syntetických odevov. Bielizeň môže byť po skončení cyklu stále mierne vlhká. Odporúča sa vložiť ich pred sušením do špeciálneho sieťového vrecka na bielizeň.	1,0 kg	✓	
košele	Vhodné na sušenie košieľ z bavlny, ľanu, syntetiky alebo zmesí.	2,0 kg	✓	
posteľná bielizeň	Tento program je vybavený funkciou proti zamotávaniu veľkých predmetov a je vhodný na sušenie objemných odevov.	2,5 kg	✓	
detské oblečenie	Vhodné na sušenie detského oblečenia.	2,0 kg	✓	
jednoduchá starostlivosť	Vhodné na sušenie odolných syntetických tkanín a bavlnených odevov s rovnomernou hrúbkou.	3,5 kg	✓	
vlna	Tento program je vhodný na sušenie vlny a jemných odevov (pozrite si pokyny na sušenie na štítku odevu).	1,0 kg		✓
čas	Vhodné na dôkladné sušenie odolných odevov. Počas procesu sušenia sa zostávajúca vlhkosť v odevoch automaticky nezisťuje. Zvoľte vhodný čas sušenia, aby ste zaistili optimálne výsledky – nedostatočné sušenie alebo presušenie môže viesť k pokrčeniu.	/		✓
osvieženie vzduchom	Toto je osviežovací cyklus pre suché odevy. Počas tohto programu je funkcia ohrevu vypnutá, aby sa oblečenie ošetrilo šetrne.	/		✓
extra hygiena	Vhodné na sušenie pri vysokej teplote na odstránenie roztočov a iných alergénov.	2,0 kg		✓

Ak vaša bielizeň nie je taká suchá, ako ste očakávali, skúste použiť doplnkové funkcie alebo vyberte vhodnejší program sušenia.

OSTATNÉ NASTAVENIA A FUNKCIE

Programy majú predvolené nastavenia, ale niektoré funkcie je možné upraviť. Pred stlačením tlačidla „**Štart**/Pauza“ môžete nastavenia upraviť pomocou tlačidiel funkcií.
Pri určitých programoch nie je možné zvoliť alebo zmeniť niektoré nastavenia. Tieto nastavenia sa nerozsvietia a tlačidlá budú neaktívne (pozrite si „Tabuľku výberu funkcií“). Väčšinu funkcií je možné nastaviť iba v pohotovostnom režime pred spustením programu. Po spustení už väčšinu nastavení nie je možné zmeniť.

Váš skutočný ovládací panel sa môže mierne líšiť od ilustrácií v tomto návode.

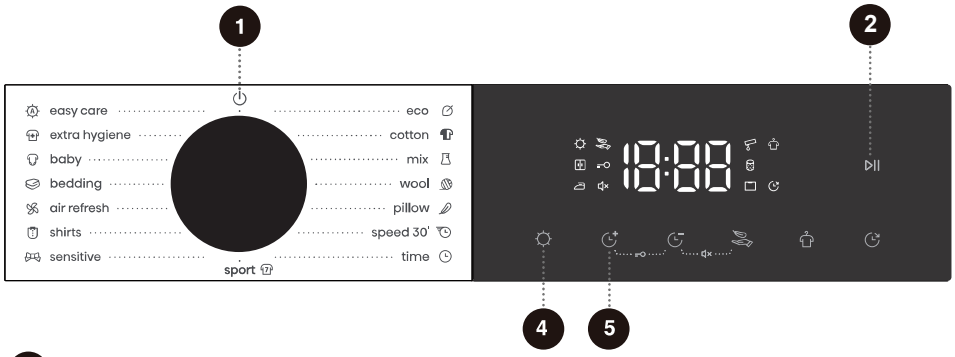

1 Napájanie ⏻

Zapnite alebo vypnite spotrebič.
Ak chcete zariadenie počas programu vypnúť, otočte ovládač programu do polohy „⏻“.
V pohotovostnom režime alebo po skončení programu sa spotrebič automaticky vypne, ak po určitú dobu nevykonáte žiadnu činnosť. Pre obnovenie otočte hlavný ovládač do polohy „⏻“.

2 Štart/Pauza ⏯

Štart alebo pauza programu.
Ak nie sú dvierka zatvorené alebo zámok dvierok nie je zaistený, spotrebič sa nespustí.

4 Úroveň sušenia ☼

Túto funkciu použite na výber požadovanej úrovne sušenia.
Aktuálna úroveň sušenia sa zobrazuje predvolene. Stlačením tohto tlačidla prechádzate dostupnými úrovňami sušenia: ☼ / ⊞ / ⏍. Dostupné úrovne sušenia sa líšia v závislosti od programu.

"☼" Extra: Odevy je možné uložiť do skrine ihneď po ukončení cyklu.
"⊞" Do skrine: Po sušení sú odevy pripravené na nosenie.
„⏍“ Žehlenie: Mierne vlhké pre žehlenie po sušení.

5 Predĺžiť čas ◷

Stlačením tohto tlačidla predĺžite čas sušenia programu.
Platí iba pre programy časovaného sušenia; nie je dostupné pre programy automatického zastavenia sušenia.
Dostupné nastavenia času sušenia sa líšia v závislosti od programu.
Zvoľte vhodný čas sušenia. Ak je čas príliš krátky, bielizeň sa nemusí úplne vysušiť.

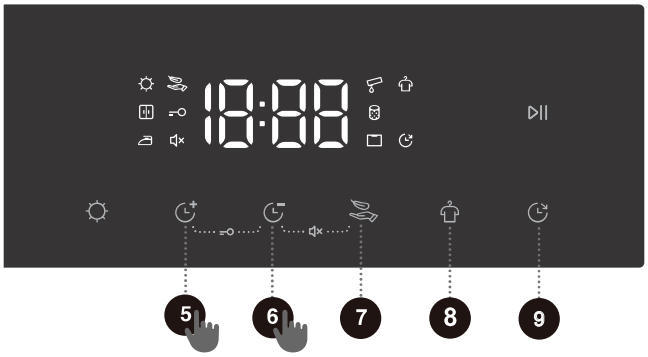

6 Skrátiť čas

Stlačením tohto tlačidla skrátite čas sušenia programu.
Platí iba pre programy časovaného sušenia; nie je dostupné pre programy automatického zastavenia sušenia.
Dostupné nastavenia času sušenia sa líšia v závislosti od programu.
Zvoľte vhodný čas sušenia. Ak je čas príliš krátky, bielizeň sa nemusí úplne vysušiť.

7 Jemné sušenie

Tento režim využíva nižšiu teplotu sušenia pre šetrnejšiu starostlivosť o vaše odevy.
Po výbere programu stlačte toto tlačidlo. Rozsvieti sa ikona „“, čo znamená, že režim je aktivovaný. Opätovným stlačením režim deaktivujete.
Niektoré programy tento režim nepodporujú.

8 Proti pokrčeniu

Táto funkcia aktivuje režim proti pokrčeniu. Po skončení programu sa bubon prerušovane otáča, aby sa zabránilo pokrčeniu oblečenia, ak zostane vnútri. Po výbere programu stlačte toto tlačidlo. Rozsvieti sa ikona „“ a režim proti pokrčeniu sa spustí automaticky po skončení programu. Opätovným stlačením túto funkciu vypnete.
Ak počas režimu proti pokrčeniu stlačíte akékoľvek tlačidlo, otočíte ovládačom alebo otvoríte dvierka, funkcia sa ukončí. Ak nevykonáte žiadnu akciu, režim proti pokrčeniu sa automaticky zastaví po 12 hodinách.

9 Odloženie konca

Umožňuje vám naplánovať sušenie na vyhovujúci čas.
Plán nastavte po výbere programu a akýchkoľvek doplnkových funkcií. Stlačením tohto tlačidla aktivujete funkciu odloženia konca. Opätovným stlačením prechádzate dostupnými nastaveniami času. Každé stlačenie predĺži čas odloženia o jednu hodinu, maximálne však do 24 hodín.
Čas odloženia konca je čas ukončenia programu, ktorý zahŕňa celé trvanie cyklu. Preto musí byť dlhší ako samotný program.
Po nastavení naplánovaného času stlačte tlačidlo „**Štart**/Pauza“ pre spustenie.
Počas odloženia zostane ikona „“ na displeji svietiť alebo bude blikať. Po uplynutí odloženia ikona zhasne.
Ak chcete zrušiť plán pred spustením programu, vyberte iný program alebo funkciu.
Po spustení programu je možné funkciu odloženia zrušiť iba vypnutím a opätovným spustením zariadenia.

5 + 6 Detská poistka

Aby sa predišlo náhodnému použitiu a na ochranu detí, je tento spotrebič vybavený detskou poistkou.
Detskú poistku aktivujete stlačením a podržaním tlačidiel „Predĺžiť čas“ a „Skrátiť čas“. Rozsvieti sa ikona „“. Pre deaktiváciu detskej poistky vykonajte rovnaký postup.
Keď je detská poistka aktivovaná, funkčný zostáva iba gombík napájania (zapnutie/vypnutie) a funkcia deaktivácie detskej poistky. Všetky ostatné tlačidlá a ovládacie gombíky sú zablokované.
Po skončení programu alebo reštartovaní spotrebiča sa funkcia detskej poistky automaticky zruší.

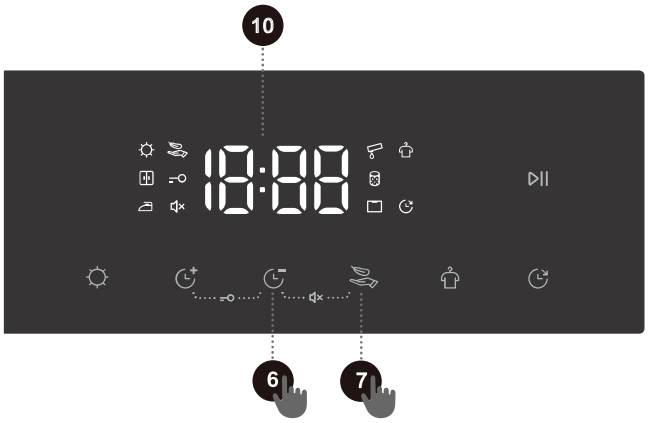

6 + 7 Vypnutie zvuku

Pre tichšiu prevádzku táto funkcia stlmí všetky zvuky okrem tónov alarmu.

Kým je spotrebič v pohotovostnom režime, pozastavený alebo spustený, stlačte a podržte súčasne tlačidlá „Skrátiť čas“ + „Jemné sušenie“. Rozsvieti sa ikona vypnutia zvuku „🔇“, čo potvrdzuje, že funkcia vypnutia zvuku je aktivovaná. Ak chcete vypnutie zvuku deaktivovať, zopakujte rovnaký postup a všetky zvuky sa obnovia.

Po skončení programu alebo reštartovaní spotrebiča zostáva nastavenie vypnutia zvuku nezmenené.

10 Displej

Displej zobrazuje zostávajúci čas programu, naplánovaný čas, chybové kódy a súvisiace informácie.
Zobrazený zostávajúci čas sa môže líšiť od skutočného času prevádzky. Spotrebič automaticky upravuje čas sušenia na základe typu bielizne, veľkosti náplne, úrovne sušenia a teploty okolia.

Opis ikony

	Ikona prázdneho zásobníka na vodu: Keď sa táto ikona rozsvieti, vyprázdnite zásobník na kondenzát. Po vyprázdnení a opätovnom vložení zásobníka na vodu stlačte tlačidlo „**Štart**/ Pauza“, čím budete pokračovať v prevádzke.
	Ikona čistenia od žmolkov a nečistôt: Keď táto ikona bliká, odstráňte vlákna a nečistoty.
	Ikona čistenia výparníka: Keď sa táto ikona rozsvieti, znamená to, že spotrebič dokončil 20 prevádzkových cyklov a výparník je potrebné vyčistiť.

TABUĽKA VÝBERU FUNKCIÍ

	Program	Úroveň sušenia	Predĺžiť čas	Skrátiť čas	Jemné sušenie	Proti pokrčeniu	Odloženie konca	Detská poistka	Vypnutie zvuku
SENZOR SUŠENIA	eko	–	–	–	–	•	•	•	•
	bavlna	•	–	–	•	•	•	•	•
	zmiešané	•	–	–	•	•	•	•	•
	vankúše	•	–	–	-	•	•	•	•
	rýchly 30'	-	–	–	-	•	•	•	•
	šport	•	–	–	•	•	•	•	•
	jemné	•	–	–	•	•	•	•	•
	košele	•	–	–	•	•	•	•	•
	posteľná bielizeň	•	–	–	–	•	•	•	•
	detské oblečenie	•	–	–	•	•	•	•	•
	jednoduchá starostlivosť	•	–	–	•	•	•	•	•
MANUÁLNE SUŠENIE	vlna	–	•	•	•	•	•	•	•
	čas	–	•	•	–	•	•	•	•
	osvieženie vzduchom	–	•	•	–	•	•	•	•
	extra hygiena	–	•	•	–	•	•	•	•

• Funkcia je dostupná
– Funkcia nie je dostupná

ŠTART PROGRAMU

Po výbere programu a doplnkových funkcií stlačte tlačidlo „**Štart**/Pauza“ pre spustenie.



KONIEC PROGRAMU

Keď program skončí, spotrebič vydá zvukový signál a na displeji sa zobrazí „End“. Stlačením vypínača spotrebič vypnete. V pohotovostnom režime alebo po skončení programu sa spotrebič po určitom čase nečinnosti automaticky vypne.

Po skončení programu spotrebič vypnite, otvorte dvierka a vyberte bielizeň z bubna.

ÚDRŽBA A ČISTENIE

Pravidelná údržba predlžuje životnosť spotrebiča. Pred údržbou vždy odpojte spotrebič od napájania.

Deti by nemali čistiť ani vykonávať údržbu spotrebiča bez dozoru.

Sušička je vybavená viacnásobným filtračným systémom, ktorý zabraňuje prenikaniu nečistôt do výmenníka tepla.

Spotrebič nepoužívajte bez nainštalovaného filtra na žmolky alebo ak je poškodený, pretože nadmerné množstvo vlákien môže spôsobiť poruchy.

Na čistenie spotrebiča nikdy nepoužívajte agresívne chemikálie, abrazívne čistiace prostriedky ani rozpúšťadlá. Poškodili by jeho povrch.

ČISTENIE FILTRA

Po každom cykle sušenia vyčistite filter na žmolky.

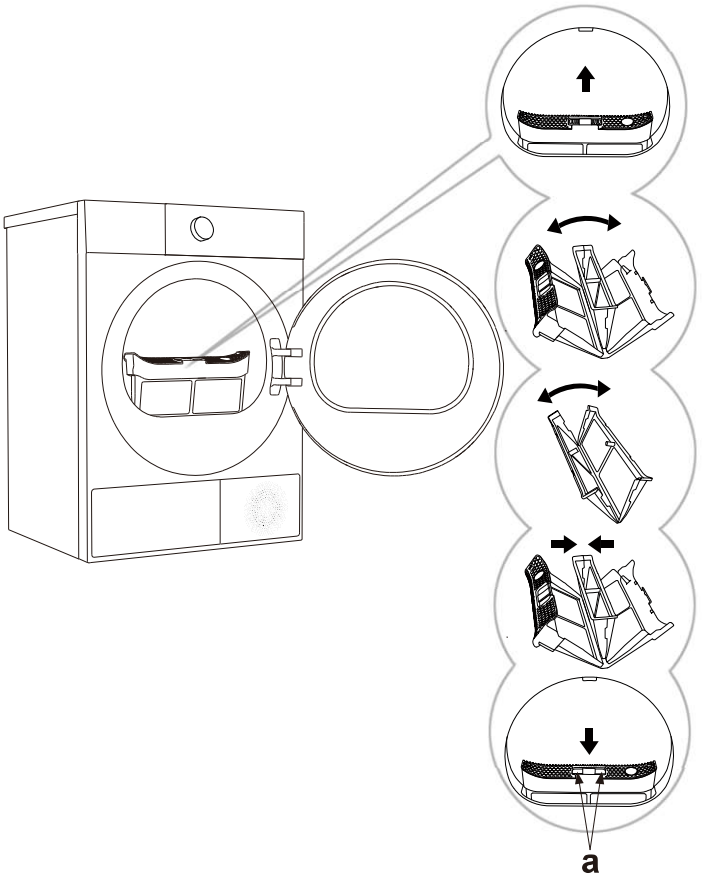

1 Vyberte filter na žmolky.

2 Otvorte filter na žmolky.

3 Otvorte filtre a jemne z nich odstráňte žmolky, vlákna a nite. V prípade potreby ich opláchnite teplou vodou a nechajte vyschnúť.

4 Filter na žmolky opäť zložte. V prípade potreby očistite žmolky z tesnenia dvierok.

5 Nainštalujte filter na žmolky späť (uistite sa, že strana „a“ smeruje k vám).

Sušičku nezapínajte bez nainštalovaného filtra na žmolky.

Správny postup čistenia filtra na žmolky nájdete v pokynoch; nesprávne čistenie môže viesť k hromadeniu žmolkov a zníženiu výkonu sušenia. Pravidelné a správne čistenie filtra na žmolky skracuje čas sušenia, šetrí energiu a pomáha predchádzať poruchám.

ČISTENIE VÝMENNÍKA TEPLA

Pri čistení výmenníka tepla môže dôjsť k pretečeniu vody. Preto odporúčame položiť na podlahu savú utierku.

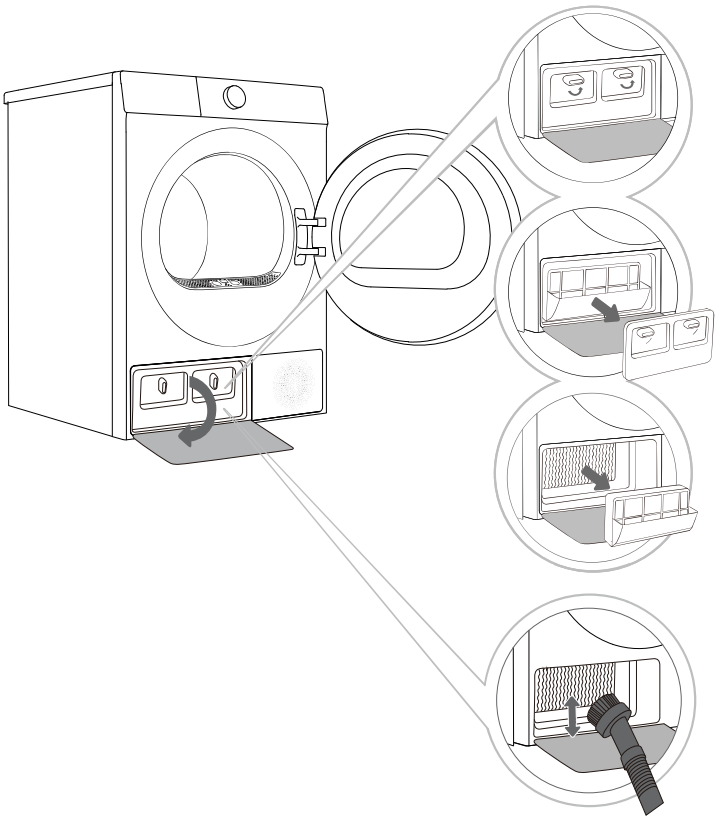

1 Stlačením západky vľavo dole otvorte dvierka výmenníka tepla.

2 Otočte uzamykací gombík na vnútornom kryte dvierok do polohy odomknutia a vnútorný kryt dvierok zložte.

3 Pre modely vybavené filtrom tepelného čerpadla: Po zložení vnútorného krytu dvierok opatrne vyberte filter. Prach utrite vlhkou handričkou alebo filter opláchnite pod tečúcou vodou. Pred opätovnou inštaláciou ho nechajte úplne vyschnúť.

4 Po určitom čase používania sa na povrchu výmenníka tepla môže nahromadiť prach. Na odstránenie prachu použite vysávač alebo mäkkú kefku. Modely s filtrom: Ak sa chcete dostať k výmenníku tepla, vyberte filter. Modely bez filtra: Ak sa chcete dostať k výmenníku tepla, zložte vnútorný kryt dvierok. Pri čistení jemne prechádzajte mäkkou kefkou po kovových lamelách zhora nadol. Nepoužívajte nadmernú silu, aby ste predišli deformácii alebo poškodeniu. Nedotýkajte sa ich priamo rukami, aby ste sa vyhli zraneniu.

5 Po vyčistení namontujte filter tepelného čerpadla (ak je ním spotrebič vybavený) a vnútorný kryt dvierok späť v správnom poradí. Utiahnite uzamykací gombík a zatvorte kryt výmenníka tepla.

Nedotýkajte sa vnútorných kovových častí výmenníka tepla holými rukami, aby ste sa neporezali. Pri čistení výmenníka tepla používajte vhodné ochranné rukavice.

Nesprávne čistenie lamiel výmenníka tepla môže trvalo poškodiť spotrebič. Netlačte na kovové lamely tvrdými predmetmi (napríklad plastovou hadičkou z vysávača).

Výmenník tepla čistite aspoň raz za 20 cyklov sušenia.

VYPRÁZDNENIE ZÁSOBNÍKA NA KONDENZÁT

Ak je zásobník na kondenzát plný, sušička sa automaticky pozastaví. Zásobník vyprázdnite nasledovne:

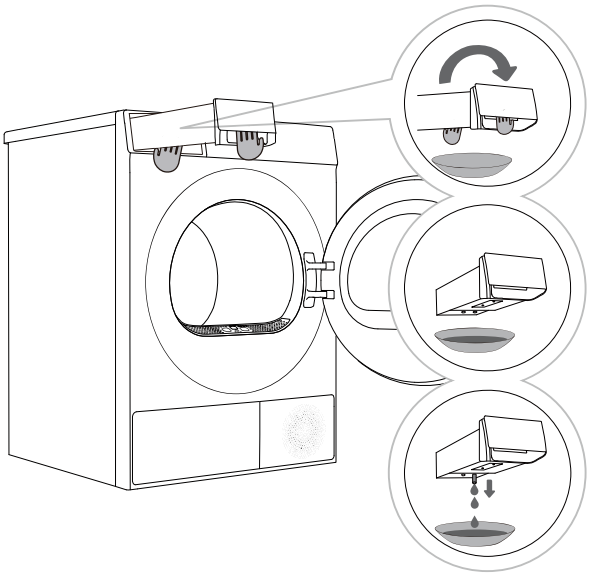

1 Obe rukami vytiahnite zásobník na kondenzát (pozrite si ilustráciu).

2 Otočte zásobník hore dnom nad nádobou, umývadlom alebo inou vhodnou nádobou.

3 Vyprázdnite zásobník na kondenzát.

4 Vložte zásobník späť na jeho pôvodné miesto.

Zásobník na kondenzát vyprázdnite po každom cykle sušenia.

Voda zo zásobníka na kondenzát nie je pitná. Po dostatočnom prefiltrovaní možno túto vodu použiť na žehlenie.

Do zásobníka na kondenzát nepridávajte žiadne chemikálie ani vône.

ČISTENIE SNÍMAČA VLHKOSTI

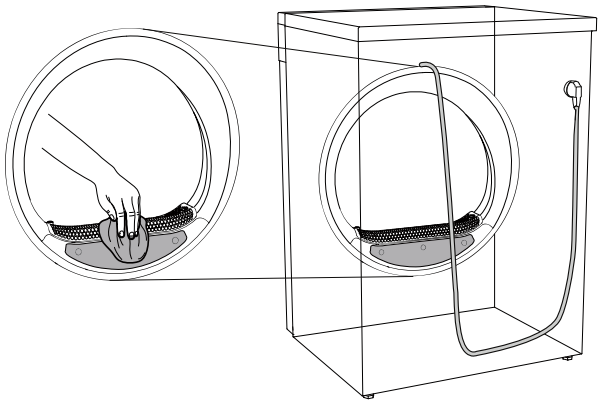

Snímač vlhkosti neustále monitoruje úroveň vlhkosti bielizne, aby zabezpečil presný a efektívny výkon sušenia. Aby sa zabránilo tvorbe usadenín, ktoré by mohli ovplyvniť presnosť snímača, pravidelne vykonávajte nasledujúce kroky čistenia:

1. Vypnite napájanie a otvorte dvierka.
2. Počkajte, kým sa spotrebič ochladí. Použite mäkkú hubku navlhčenú čistou vodou na jemné utretie povrchu snímača.

Nepoužívajte oceľovú vatu, abrazívne podložky alebo iné tvrdé alebo drsné nástroje, ktoré by mohli poškodiť povrchovú úpravu snímača.

Nepoužívajte rozpúšťadlá, alkohol alebo chemické čistiace prostriedky.

Pred zapnutím napájania sa uistite, že snímač je úplne suchý.

ČISTENIE FILTRA ZÁSOBNÍKA NA VODU (Platí pre určité modely)

Filter zásobníka na vodu sa môže časom upchať nečistotami. Odporúča sa ho čistiť raz mesačne.

• Pre modely s parnou funkciou sa uistite, že zásobník na vodu má dostatok vody na generovanie pary. Pri prvom použití parnej funkcie alebo keď sa na displeji zobrazí ikona nízkej vody, naplňte zásobník čistou vodou.

• Pre modely bez parnej funkcie do zásobníka nepridávajte vodu — jednoducho vyberte a vyčistite filter. Vytiahnite zásobník na kondenzát rovno von a vyberte ho.

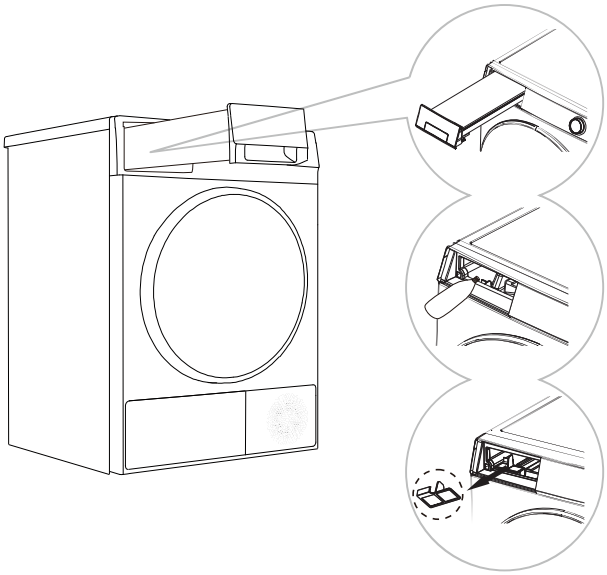

1 Vytiahnite zásobník na kondenzát rovno von a vyberte ho.

2 Pomocou kanvice alebo fľaše s úzkym hrdlom nalejte do zásobníka na vodu približne 500 ml čistenej vody.

3 Uchopte dolný filter zásobníka na vodu prstami a vytiahnite ho. Dôkladne prepláchnite filter čistou vodou, a potom ho správne nainštalujte späť. Nakoniec vráťte zásobník na kondenzát na pôvodné miesto.

ČISTENIE TESNENIA DVIEROK

Pravidelne kontrolujte tesnenie dvierok a podľa potreby ho očistite vlhkou handričkou.

Po použití nechajte dvierka mierne otvorené kvôli vetraniu a vysušeniu.

ČISTENIE POVRCHU SPOTREBIČA

Pred čistením povrchu spotrebiča odpojte zariadenie od napájania.

Povrch spotrebiča a ovládací panel utrite mäkkou vlhkou handričkou. Osušte mäkkou suchou handričkou.

Nepoužívajte rozpúšťadlá, abrazívne čistiace prostriedky ani čistiace prostriedky, ktoré by mohli poškodiť spotrebič. Vždy dodržiavajte odporúčania a upozornenia výrobcu čistiacich prostriedkov. Dvere bubna utrite vlhkou handričkou a potom ich vytrite dosucha mäkkou suchou handričkou.

Na čistenie spotrebiča nepoužívajte nadmerné množstvo vody.

ODSTRAŇOVANIE PROBLÉMOV

Spotrebič je vybavený viacerými automatickými bezpečnostnými funkciami na rýchlu detekciu porúch a spustenie vhodných opatrení. Väčšina porúch je drobná a dá sa rýchlo vyriešiť.

Ak spotrebič nepracuje normálne, na displeji sa zobrazí chybové hlásenie. V takom prípade postupujte podľa odporúčaných opatrení.

Ak problém pretrváva aj po dodržaní pokynov, kontaktujte popredajný servis.

Za akékoľvek poškodenie spôsobené opravami, ktoré vykonal používateľ alebo neoprávnený personál, zodpovedá používateľ a nie je kryté zárukou.

Príznaky poruchy	Odporúčaný spôsob manipulácie
Spotrebič sa nespúšťa	◇ Skontrolujte pripojenie napájania. ◇ Uistite sa, že ste stlačili tlačidlo „štart/pauza“. ◇ Skontrolujte, či sú dvierka správne zatvorené. ◇ Skontrolujte, či nedošlo k spáleniu poistiek, vypadnutiu ističov alebo výpadku elektriny.
Spotrebič sa nespustí; na displeji sa zobrazuje „End“	◇ Skontrolujte, či je zvolený správny program. ◇ Uistite sa, že sa v bubne nachádza bielizeň.
Sušenie trvá príliš dlho	◇ Skontrolujte, či je zvolený správny program. ◇ Skontrolujte, či sa oblečenie navzájom nezamotalo. ◇ Uistite sa, že je filter na žmolky čistý. ◇ Niektoré programy zahŕňajú po sušení fázu ochladzovania.
Nedostatočný výkon sušenia	◇ Uistite sa, že bolo oblečenie správne odstredené (vyžmýkané). ◇ Skontrolujte, či je zvolený správny program. ◇ Uistite sa, že množstvo náplne nie je príliš veľké. ◇ Roztrieďte oblečenie podľa požiadaviek na čas sušenia; nemiešajte rýchloschnúce a ťažko schnúce kusy. ◇ Vyhnite sa preťažovaniu ťažkými odevmi. ◇ Uistite sa, že je filter na žmolky čistý.
Zostávajúci čas na displeji sa zastaví alebo preskočí	◇ Zmeny zostávajúceho času v dôsledku typu tkaniny, náplne, vlhkosti alebo prostredia sú normálne.
Oblečenie je pokrčené	◇ Príliš dlhé sušenie môže spôsobiť pokrčenie; skúste skrátiť čas sušenia. ◇ Oblečenie zostalo v sušičke príliš dlho po skončení programu.
Zobrazený čas programu nezodpovedá skutočnému času chodu	◇ Pri programoch, ktoré sa automaticky zastavia, keď je bielizeň suchá, sa zobrazená dĺžka sušenia vypočíta podľa štandardného prostredia, počiatočnej vlhkosti bielizne, hmotnosti a typu náplne. Čas sušenia sa automaticky upraví pri akejkoľvek zmene podmienok. Rozdiel medzi skutočným časom a časom na displeji je normálny, čo zaručuje najlepší účinok sušenia.

Na poškodenie spôsobené vonkajšími faktormi (blesk, výpadky siete, prírodné katastrofy atď.) sa nevzťahuje záruka.

Príznaky poruchy	Odporúčaný spôsob manipulácie
Spotrebič je príliš hlučný	◇ Skontrolujte, či sa v sušičke nenachádzajú mince, uvoľnené gombíky, klince a iné predmety a okamžite ich odstráňte. ◇ Skontrolujte filter na žmolky. Odstráňte všetky predmety zaseknuté vo filtri na žmolky. ◇ Skontrolujte, či je sušička vyrovnaná a pevne stojí na podlahe. ◇ Sušička môže hučať v dôsledku pohybu vzduchu cez bubon a ventilátor. Je to normálne.
Oblečenie sa krčí	◇ Nie sú dodržiavané pokyny na ošetrovanie odevov. Použite nastavenie s nízkou teplotou alebo bez ohrevu.
Na oblečení zostávajú žmolky	◇ Filter na žmolky nebol správne vyčistený. ◇ Oblečenie nebolo správne roztriedené. ◇ Niektoré tkaniny majú viac žmolkov a mali by sa sušiť oddelene od tkanín, na ktoré sa žmolky ľahko prichytia. ◇ Vo vreckách zostali papierové vreckovky, papieriky atď.
Zo spotrebiča sa šíri zápach	◇ Zápach je spôsobený gumeným materiálom, ktorý je pripevnený vo vnútri spotrebiča. Tento typ zápachu je prirodzeným pachom gumy a po niekoľkých použitiach spotrebiča automaticky zmizne. ◇ Pri praní bielizne používajte prací prostriedok v súlade s odporúčaniami výrobcu. Ak používate prací prostriedok v nadmernom množstve a nie v súlade s odporúčaniami, nerozpustený prací prostriedok sa môže hromadiť na oblečení a spôsobovať zápach. ◇ Ak oblečenie zostalo po sušení v spotrebiči alebo po praní v práčke, môžete z neho cítiť zápach. Na konci cyklu sušenia alebo prania oblečenie okamžite vyberte. ◇ Skontrolujte, či cítite rovnaký zápach aj v práčke. Ak áno, vyčistite bubon práčky podľa návodu na použitie práčky. ◇ Vždy dbajte na to, aby boli oba filtre na žmolky čisté. Ak po sušení zostali vo filtri na žmolky nejaké zvyšky, môže to spôsobovať zápach. Filter na žmolky po vyčistení úplne vysušte.
Zariadenie je zapnuté a spustilo sa bezprostredne po výpadku prúdu, ale nefunguje	◇ Keď je program pozastavený, nastavené funkcie nie je možné zmeniť. Ak je potrebné zmeniť program alebo funkciu počas prevádzky, prípadne ak sa počas prevádzky vypne napájanie a je potrebné ho znovu zapnúť, zvoľte požadovaný program a funkciu a nakoniec ho spustite.

CHYBOVÉ KÓDY A RIEŠENIE PROBLÉMOV

Ak spotrebič nefunguje správne a zobrazuje nasledujúce kódy, nemusí to znamenať poruchu. Odporúčané kroky nájdete v tabuľke kódov.

Niektoré kódy sa vzťahujú iba na konkrétne modely; skutočné hlásenia si overte na svojom spotrebiči.

Problém / Chyba	Opis	Riešenie
F50/F51	Porucha snímača	Vypnite spotrebič a potom ho znova zapnite. Ak problém pretrváva, kontaktujte servisného technika.
F21	Porucha displeja a napájacieho panela	Vypnite spotrebič a potom ho znova zapnite. Ak problém pretrváva, kontaktujte servisného technika.
F22	Porucha displeja, ovládacieho panela motora a napájacieho panela	Vypnite spotrebič a potom ho znova zapnite. Ak problém pretrváva, kontaktujte servisného technika.
Iné	Porucha elektronického modulu	Vypnite spotrebič a potom ho znova zapnite. Ak problém pretrváva, kontaktujte servisného technika.

SERVIS

Pred kontaktovaním technika

Pri kontaktovaní servisného strediska uveďte model vášho spotrebiča.

Model, kód/ID, typ a sériové číslo sa nachádzajú na typovom štítku spotrebiča.

⚠ Na opravy používajte iba autorizované náhradné diely.

Na opravy alebo reklamácie spôsobené nesprávnou inštaláciou alebo používaním sa nevzťahuje záruka. V takýchto prípadoch znáša náklady na opravu používateľ.

ODPORÚČANIA NA POUŽÍVANIE

Energeticky najúspornejším spôsobom sušenia je sušenie odporúčaného množstva bielizne v každej dávke (pozri TABUĽKU PROGRAMOV).

Sušenie bielizne z obzvlášť jemných tkanín, ktoré sa môžu sušením zdeformovať, sa neodporúča.

Použitie aviváže v pracom cykle nie je potrebné, pretože bielizeň je po sušení v sušičke mäkká a hebká. Čas sušenia bude kratší a spotreba energie nižšia, ak sa oblečenie pred sušením dôkladne vyžmýka alebo odstredí. Výberom vhodného programu sušenia predídete presušeniu bielizne a problémom so žehlením alebo zrážaním tkaniny.

Pravidelné čistenie filtrov povedie k optimálnemu času sušenia a minimálnej spotrebe energie.

Pri sušení menšieho množstva bielizne alebo jednotlivých odevov snímač nemusí zaznamenať skutočnú úroveň vlhkosti v bielizni. V takýchto prípadoch sa odporúča sušiť menšie kusy alebo množstvá pomocou programov sušenia alebo časovaného programu.

LIKVIDÁCIA



Obal je vyrobený z ekologických materiálov a je možné ho bezpečne recyklovať alebo zlikvidovať. Obal je označený recyklačnými symbolmi.

Ikona na výrobku alebo obale znamená, že sa nesmie likvidovať ako bežný domáci odpad. Odneste tento výrobok na zberné miesto pre recykláciu elektroniky.

Pri likvidácii spotrebiča odstráňte všetky napájacie káble a znefunkčnite zámky dvierok a spínače, aby ste predišli riziku uviaznutia.

Správna likvidácia pomáha predchádzať možnému poškodeniu životného prostredia a zdravia ľudí. Podrobnosti o recyklácii vám poskytnú miestne úrady, váš poskytovateľ služieb likvidácie odpadu alebo predajňa, v ktorej ste výrobok zakúpili.

TABUĽKA ÚDAJOV O SPOTREBE

Pokyny k programom

Tabuľka uvádza hodnoty spotreby energie a času sušenia testovacej dávky bielizne pri rôznych náplniach a po odstreďovaní v práčke.

Pre hodnoty spotreby uvedené nižšie sa vzťahujú nasledujúce podmienky.

Teplota vstupného vzduchu	Teplota v miestnosti
Vlhkosť vstupného vzduchu	50 – 60%
Teplota sušenia	Normálna

Program	Menovitá kapacita (kg)	Odstreďovanie (ot./min.)	Počiatočná vlhkosť (%)	Približná spotreba programu (kWh)*	Približný čas trvania programu (hodín:minút)*	Konečný obsah vlhkosti (%)
eko	7,0	1000	60	1,65	2:58	0,0
	3,5	1000	60	0,91	1:45	0,0
zmiešané extra	3,5	1200	40	0,81	1:26	0,0
zmiešané do skrine	3,5	1200	40	0,65	1:02	2,0
zmiešané na žehlenie	3,5	1200	40	0,61	0:50	10,0
bavlna extra	7,0	1000	60	1,85	3:41	-2,0
	3,5	1000	60	0,93	1:40	-2,0
bavlna na žehlenie	7,0	1000	60	1,12	2:11	12,0
	3,5	1000	60	0,64	1:14	12,0
vlna	1,0	600	70	0,38	1:30	1,0

1. Hodnoty uvedené pre iné programy ako Eko sú len orientačné.
2. V súlade s normou EN 61121 a nariadením Komisie (EÚ) 2023/2533 musí byť pri testovaní eko programu pri plnej a čiastočnej náplni k spotrebiču pripojená vypúšťacia hadica, aby sa umožnil odtok kondenzovanej vody von. Ak vypúšťacia hadica ešte nie je pripojená, pokyny na inštaláciu nájdete v časti „Pripojenie vypúšťacej hadice“.
3. Program Eko je vhodný na sušenie mokrej bavlnenej bielizne a používa sa na posúdenie súladu s legislatívou EÚ o ekodizajne.
4. Program Eko je z hľadiska spotreby energie najefektívnejším programom na sušenie mokrej bavlnenej bielizne.
5. Naplnenie domácej bubnovej sušičky na maximálnu kapacitu určenú výrobcom pre príslušné programy prispeje k úspore energie.
6. Emisie akustického hluku prenášaného vzduchom pri cykle sušenia s plnou náplňou programu Eko: 64 dB.
7. Informácie o výrobku a QR kód sú uvedené na štítku spotreby energie, informácie o registrácii výrobku možno získať naskenovaním QR kódu.
8. Spotreba energie v režime vypnutia je 0,5 W. Čas automatického prepnutia do režimu vypnutia: 10 min.

Informácie o výrobku sú prístupné naskenovaním QR kódu na energetickom štítku.

Vzhľadom na odchýlky v type a množstve bielizne, odstreďovaní, kolísaní napájania a teplote či vlhkosti prostredia sa môžu hodnoty namerané používateľom líšiť od hodnôt uvedených v tabuľke.

Vyhradzujeme si právo na akékoľvek zmeny a chyby v návode na použitie.

TABUĽKA TYPICKEJ SPOTREBY

Parameter	Jednotka	Hodnota
Menovitá kapacita pre Eko program, v intervaloch po 0,5 kg (c)	kg	7,0
Spotreba energie Eko programu pri plnom zaťažení (E_{dry})	kWh/cyklus sušenia	1,65
Spotreba energie Eko programu pri čiastočnom zaťažení (E_{dry}, ½)	kWh/cyklus sušenia	0,91
Vážená spotreba energie Eko programu (E_{tC})	kWh/cyklus sušenia	1,09
Štandardná spotreba energie eko programu (SE_C)	kWh/cyklus sušenia	1,57
Index energetickej účinnosti (EEI)	/	69,4
Trvanie programu Eko programu pri plnom zaťažení (T_{dry})	hodín:minút	2:58
Trvanie programu Eko programu pri čiastočnom zaťažení (T_{dry}½)	hodín:minút	1:45
Vážené trvanie programu Eko programu (T_t)	hodín:minút	2:03
Priemerná účinnosť kondenzácie Eko programu pri plnom zaťažení (C_{dry}) (ak je to relevantné)	%	85
Priemerná účinnosť kondenzácie Eko programu pri čiastočnom zaťažení (C_{dry}½) (ak je to relevantné)	%	85
Vážená účinnosť kondenzácie Eko programu (C_t) (ak je to relevantné)	%	85
Emisia hluku vo vzduchu počas Eko programu	dB(A) (referencia: 1 pW)	64
Spotreba energie v režime Vypnutie (P_o) (ak je to relevantné)	W	0,50
Spotreba energie v pohotovostnom režime (P_{sm}) (ak je to relevantné)	W	Nevzťahuje sa
Zobrazuje displej informácie v „pohotovostnom režime“?	/	Nie
Spotreba energie v sieťovom „pohotovostnom režime“ (P_{nsm}) (ak je to relevantné)	W	Nevzťahuje sa
Spotreba energie v režime Odložený štart (P_{ds}) (ak je to relevantné)	W	4,00

gorenje

20304931-N6020036507A