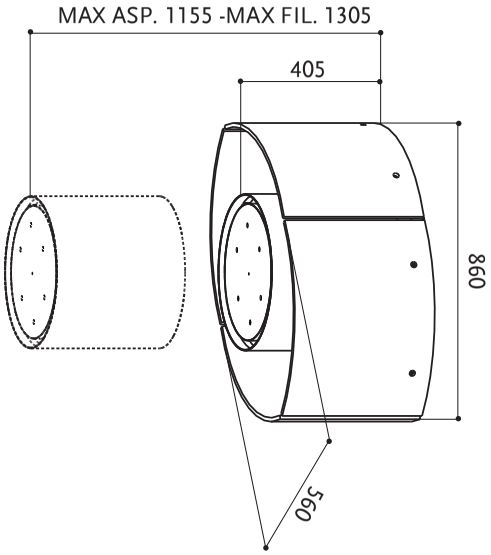
MAX ASP. 1155 -MAX FIL. 1305
405
860
560