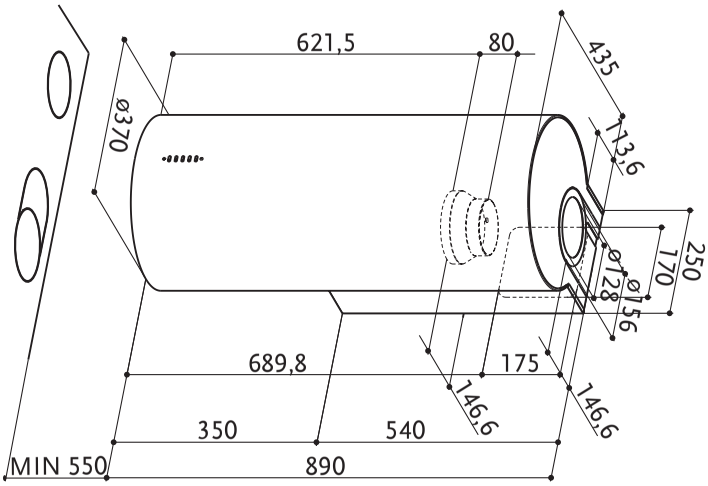
621,5
80
435
ø370
113,6
250
170
ø128
ø156
689,8
175
146,6
146,6
350
540
MIN 550
890