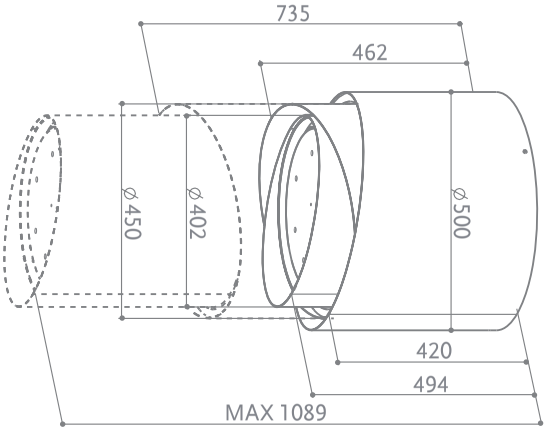
735
462
⌀450
⌀402
⌀500
420
494
MAX 1089