DG2P7D

Rad G200 Voľne stojaca sušička bielizne s tepelným čerpadlom, 7 kg

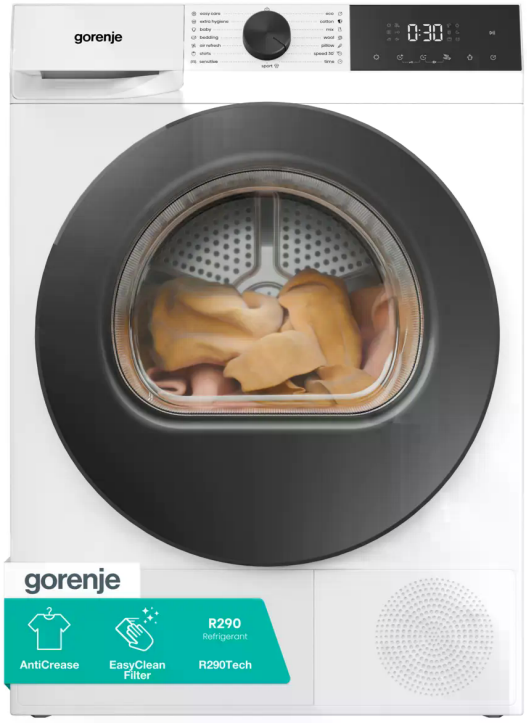

D A↑G

CASHBACK 8 EUR SPÄŤ

FastDry

TwinAir

Funkcia AntiCrease

SensorDry

EasyClean Filter

R290 Refrigerant Eco-Conscious

Základné informácie

Skupina výrobkov:	**Sušička bielizne**	Typ produktu:	**Kondenzačná s tepelným čerpadlom**
Trieda energetickej účinnosti:	**D**	Trieda hlučnosti pri sušení:	**B**
Farba spotrebiča:	**Biela**	Presklenie dvierok:	**Sklenené dviera (2 sklá)**

Účinnosť

Trieda účinnosti kondenzácie:	**C**	Emisie akustického hluku program Eco:	**64 dB(A)**
Trvanie programu Eco (Tt):	**106 min**	Spotreba energie na 100 cyklov:	**109 kWh**
Priemerná účinnosť kondenzácie pri plnej náplni (Cdry):	**89 %**	Náplň pre sušenie:	**7 kg**
Priemer dverí:	**520 mm**	Uhol otvárania dvierok:	**135 °**
Typ bubna:	**Bubon RainDrop**	Motor:	**Kolektorový motor**

Ovládanie

Možnosť ovládania cez Wi-Fi:	**Nie**	Displej:	**LED displej**
DelayEnd nastavenie konca pranía:	**Áno**	Digitálny indikátor odpočítavania:	**Áno**
Osvetlenie bubna:	**Nie**	Tlačidlá:	**Štart/Pauza**

Programy

Počet programov:	**15**	Programy sušenia:	**Eco, Time, Synthetics, Bavlna, Speed 30', Vankúše, AntiAllergy program vhodný pre alergikov, Down, Program pre detské oblečenie, Program pre citlivú bielizeň, AirRefresh osvieženie oblečenia vzduchom, Prevetranie, Vlna, Športové oblečenie, Košele, Posteľná bielizeň, Automatické sušenie**

Funkcie

Dodatočné funkcie:	**Anticrease systém proti pokrčeniu bielizne , Nastavenie úrovne vysušenia, Odložený štart, Program rýchle sušenie**

Vlastnosti

Ionizátor vzduchu:	**Nie**	SteamTech technológia:	**Nie**
TwinAir patentovaný obojsmerný systém prúdenia vzduchu:	**Áno**	AutoDrain - nástavec na priamy odvod kondenzátu do odpadu:	**Áno**
Reverzný chod bubna:	**Áno**	Senzory:	**Senzor vlhkosti**
Zvukový signál:	**Zvukový signál SoftSound**	Indikátor plnej nádoby:	**Áno**

Možnosť nastaviť hlasitosť zvukového signálu:	**Stupňová regulácia**

Bezpečnosť

Detská poistka:	**Áno**

Technické informácie

Materiál bubna:	**Pozinkovaná oceľ**	Chladivo:	**R290**
Hermaticky uzavreté:	**Áno**	Šírka produktu:	**595 mm**
Výška produktu:	**845 mm**	Hĺbka produktu:	**510 mm**
Šírka zabaleného výrobku:	**660 mm**	Výška zabaleného výrobku:	**890 mm**
Hĺbka zabaleného výrobku:	**580 mm**	Brutto hmotnosť:	**44 kg**
Netto hmotnosť:	**41 kg**	Elektrické napätie:	**220-240 V**
Príkon:	**700 W**	Kód produktu:	**20017860**
EAN kód:	**3838783100337**	EPREL number:	**2667172**

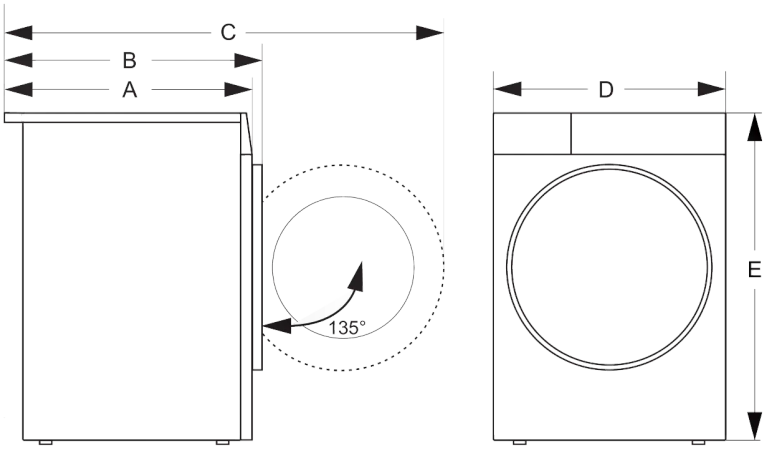

Capacity kg	7	8	9
Depth mm (A)	510	510	590
Depth with door closed mm (B)	540	540	620
Depth with door open mm (C)	1030	1030	1110
Widht mm (D)	595	595	595
Height mm (E)	845	845	845